ISHAN

集 中 潤 滑 系 統

QUALITY, SERVICE, AND INNOVATION
ARE OUR CONSISTENT GOALS

ISHAN

裕祥精機工業股份有限公司

ISHAN PRECISION INDUSTRY CO., LTD.

ADD | 43445 台中市龍井區台西南路256巷28弄5號

TEL | +886-4-2630-2881 FAX | +886-4-2630-2880

MAIL | sales.dp@ishan.com.tw

www.ishan.com.tw

2025-08

裕祥精機工業股份有限公司

COMPANY INTRODUCTION

ABOUT ISHAN

■ **裕祥精機工業股份有限公司** 於1992年成立於台中，研發生產各種潤滑系統裝置，為台灣主要之潤滑系統生產廠商。主要應用於工具機及沖鍛壓、塑膠、紡織、印刷、木工、製鞋、食品等各種產業機械。並根據各客戶之機械設備特性，提供最適合之裕祥潤滑系統。

■ 本公司榮獲 ISO-9001 認證，產品也通過 CE 之安規認證。目前產品除了在台中生產供應台灣市場及外銷需求，並於中國大陸浙江設廠，生產供應中國大陸市場所需。

■ 裕祥公司秉持著品質第一、技術領先、客戶滿意的理念，期許能成為潤滑系統方案的最佳提供者，服務全球，創造永續經營的共贏市場。

CORPORATE VISION 企業文化
誠信、務實、積極、創新

QUALITY POLICY 品質政策
品質第一、技術領先
客戶滿意

CORE VALUE 企業目標
服務全球、共贏市場
永續經營


1992	成立裕祥精機工業股份有限公司。
1993	與工業技術研究院技術合作研發新一代注油機產品。
1994	推出YES系列注油機並榮獲好評
1997	與國外知名廠商開始OEM、ODM技術合作，並取得歐盟CE認證。
1999	榮獲ISO-9002國際品質認證。
2000	取得油霧潤滑裝置及微電腦控制裝置之台灣、大陸專利。
2001	成立大陸浙江省桐鄉市勝祥機械有限公司。
2003	榮獲ISO-9001（2000年版）國際品質認證。並獲得三項新型專利。
2009	通過ISO-9001（2008年版）國際品質認證。
2011	通過德國TUV國家機構認證，取得歐盟CE認證。
2018	通過ISO-9001（2015年版）國際品質認證。



容積式
潤滑系統

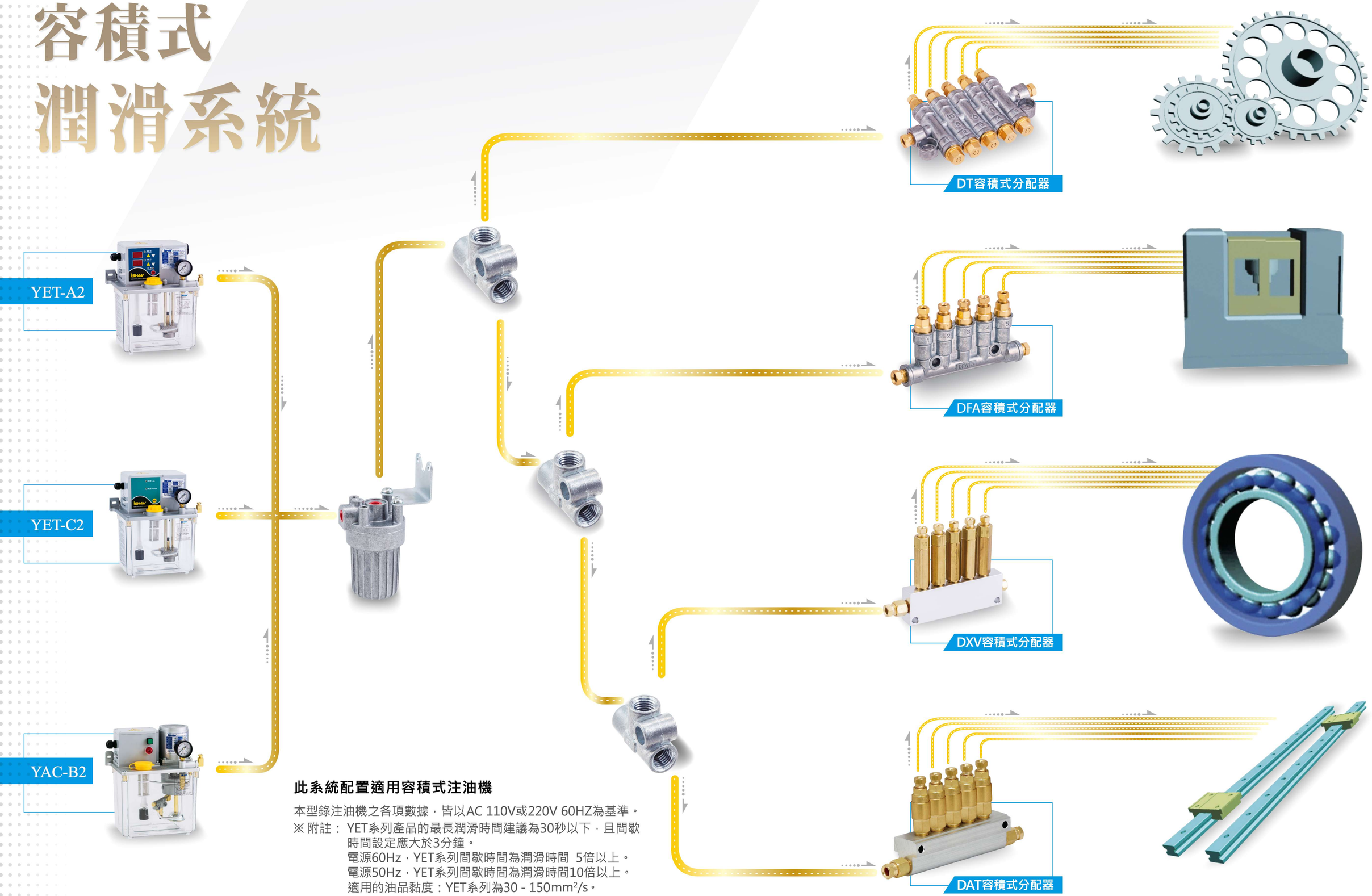

此系統配置適用容積式注油機

本型錄注油機之各項數據，皆以AC 110V或220V 60HZ為基準。

※ 附註： YET系列產品的最長潤滑時間建議為30秒以下，且間歇時間設定應大於3分鐘。
電源60Hz，YET系列間歇時間為潤滑時間 5倍以上。
電源50Hz，YET系列間歇時間為潤滑時間10倍以上。
適用的油品黏度：YET系列為30 - 150mm²/s。
YA 系列為30 - 250mm²/s。

DT
容積式分配器

DT-0500(套管型)

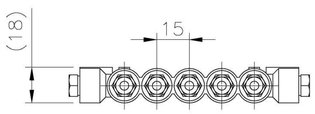

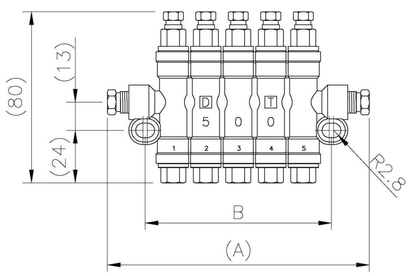

DT-0500S(快插型)

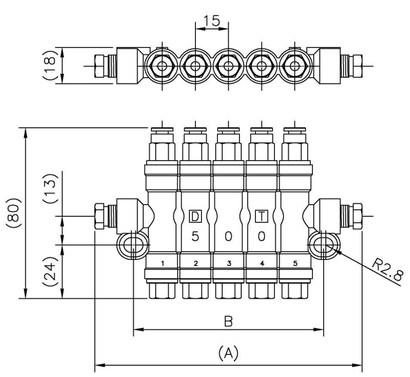

容積式潤滑系統

此系統由容積式注油機（YET、YAC、YAE）、過濾裝置、容積式分配器、直通的主管路（無止逆裝置）與出油管、銅接頭所構成，其供油方式有洩壓出油（DT系列）與加壓出油（DX/DFA / DA 系列）兩種形式。一般該系統的使用壓力為15~30 kg/cm²。潤滑系統中可設置壓力開關，用以偵測系統主管路的破裂及漏油狀況。另可依各潤滑點 需要油量不同，選擇對應流量之分配器。

特點

1.注油機每做一次潤滑間歇動作，分配器才會作動一次
　對潤滑點定量供油。
2.不因管路長度、管徑大小、油品黏度、
　溫度變化而影響出油量。
3.須搭配有脫壓裝置之容積式注油機使用。
4.適用於流量要求較嚴格、精準的潤滑部位。

DT作動原理：

1. 從油泵中壓送出來的潤滑油，使DT分配器中的傘形閥瞬間往上推動。
2. 當傘形閥把出油孔封閉後，壓力迫使DT蓄油塊克服簧力開始下降，使下腔開始儲油。
3. 當DT蓄油塊被頂至下腔頂點時，DT儲油完畢。
4. 油泵停止供油時，油泵至分配器間之管路壓力下降，結構中的活塞在彈簧作用下開始回復，迫使下腔之壓力將傘形閥回復並封閉結構中進油口，使壓力油通過出油口壓送出去。
5. 當馬達重新啟動開始重複2、3、4步驟。

型式	出口數	A	B	吐出量(cc/stroke)	重量(g)
DT-0200	2	75	39-43	0.1 0.16 0.2 0.3 0.4 0.5	168
DT-0300	3	90	54-58		232
DT-0400	4	105	69-73		299
DT-0500	5	126	84-88		359
DT-0600	6	135	99-103		426

*DT-0500系列出口為套管+套管帽緊固型式。
*DT-0500S系列出口為快插型式如左圖，請電洽詢訂購 。
以上所有未標示之單位為"mm"。

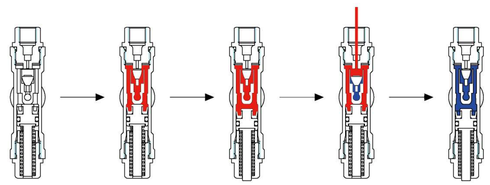

(1) 儲油前（加壓開始）
(2) 儲油中（加壓中）
(3) 儲油完畢（加壓完畢）
(4) 排油中（活塞回復中）
(5) 再次開始加壓

DX
容積式分配器

DXT11-05(套管型)

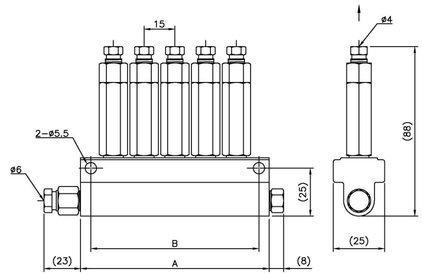

DXT11-05S(快插型)

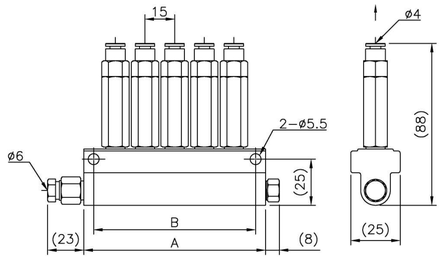

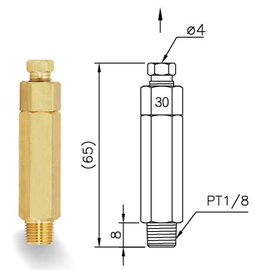

DX1(套管型)

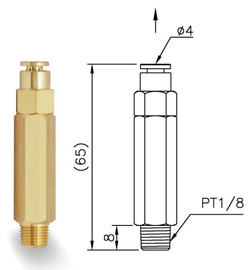

DX1-S(快插型)

DX作動原理：

1.為注油機動作前，分配器之圖示。
2.從油泵中壓送出來的潤滑油，使分配器中的傘形閥開始往上推動，並將空氣排出。
3.當傘形閥把芯桿中心孔封閉後，迫使活塞克服簧力開始上升，下腔室開始儲油。
4.油泵停止供油時，其卸壓閥自動開啟，使主油管內壓力油通過卸壓閥迴油，此時系統壓力下降，分配器中的活塞在彈簧作用下開始回復，當傘形閥回復封閉分配器進油口，使活塞將儲存在下腔室之潤滑油通過芯桿小孔壓送到上腔室，儲油準備完畢。
5.當馬達重新啟動，開始重複2、3項迫使活塞推動上腔室油噴射出去。
6.馬達停止作動，分配器回復至4圖示狀態。

DXT11

型式	出口數	A	B	吐出量	重量(g)
DXT11-01	1	32	22	(cc/stroke)	118
DXT11-02	2	47	37		157
DXT11-03	3	62	52	0.02 0.06	209
DXT11-04	4	77	67	0.1 0.16	281
DXT11-05	5	92	82	0.2 0.3	318
DXT11-06	6	107	97	0.4 0.5	403
DXT11-07	7	122	112		462
DXT11-08	8	137	127		521
DXT11-09	9	152	142		583

*DXT11-05系列出口為套管+套管帽緊固型式。
*DXT11-05S系列出口為快插型式如左圖，請電洽詢訂購。
※如需特殊型式,請來電訂製

型式	吐出量(cc/stroke)	記號	重量(g)
DX1-00X02	0.02	2	45.5
DX1-00X06	0.06	6	45.5
DX1-00X10	0.1	10	45.5
DX1-00X16	0.16	16	45.5
DX1-00X20	0.2	20	45.5
DX1-00X30	0.3	30	45.5
DX1-00X40	0.4	40	45.5
DX1-00X50	0.5	50	45.5

*DX1系列單支出口為套管+套管帽緊固型式。
*DX1-S系列單支出口為快插型式如左圖，請電洽詢訂購。
以上所有未標示之單位為"mm"。

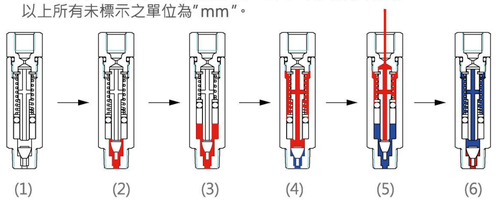

(1) 馬達作動前（初次使用）
(2) 馬達開始作動（加壓開始）
(3) 馬達作動瞬間 （加壓完畢）
(4) 馬達停止，主管路脫壓（活塞回復，儲油中）
(5) 馬達再次作動（排油出去）
(6) 馬達停止，主管路脫壓（重新儲油完畢）

DFA
容積式分配器

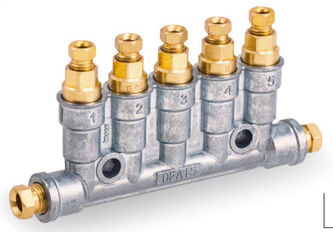

DFA-0500(套管型)

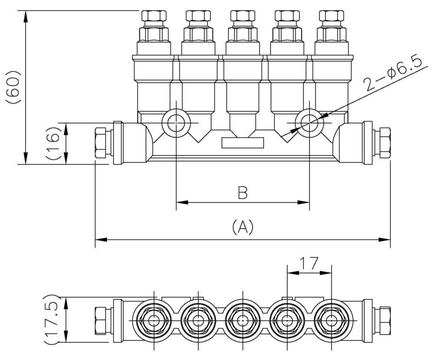

DFA / DA作動原理：

1.為注油機動作前，分配器之圖示。
2.從油泵中壓送出來的潤滑油，使分配器中的傘形閥開始往上推動。
3.當傘形閥把芯桿中心孔封閉後，迫使活塞克服簧力開始上升，下腔室開始儲油。
4.油泵停止供油時，其洩壓閥自動開啟，使主油管內壓力油通過洩壓閥迴油。此時系統壓力下降，分配器中的活塞在彈簧作用下開始回復，當傘形閥回復封閉分配器進油口，使活塞將儲存在下腔室之潤滑油通過芯桿小孔壓送到上腔室，儲油準備完畢。
5.當馬達重新啟動，開始重複(2)、(3)項迫使活塞推動上腔室油噴射出去。
6.馬達停止作動，分配器回復至4圖示狀態。

型式	出口數	A	B	吐出量(cc/stroke)	重量(g)
DFA-0200	2	59	34	0.03 0.06 0.10 0.16	95
DFA-0300	3	76	17		142
DFA-0400	4	93	34		190
DFA-0500	5	110	51		236
DFA-0600	6	127	68		283
DFA-0800	8	161	102		330
DFA-1000	10	195	136		377

*DFA-0500系列出口為套管+套管帽緊固型式。
*DFA-0800S系列出口為快插型式如左圖，請電洽詢訂購。
以上所有未標示之單位為"mm 。

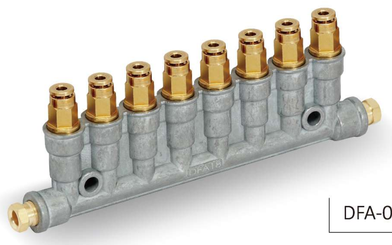

DFA-0800S(快插型)

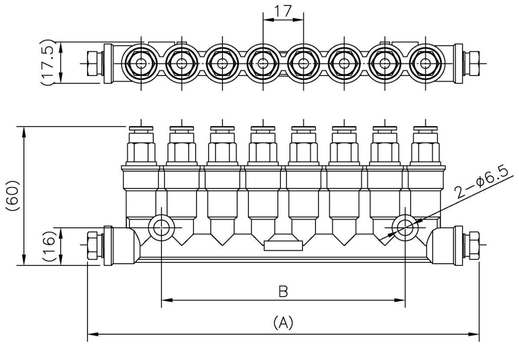

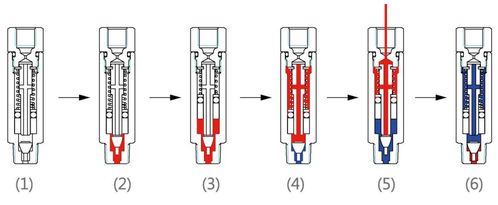

(1) 馬達作動前（初次使用）
(2) 馬達開始作動（加壓開始）
(3) 馬達作動瞬間 （加壓完畢）
(4) 馬達停止，主管路脫壓（活塞回復，儲油中）
(5) 馬達再次作動（排油出去）
(6) 馬達停止，主管路脫壓（重新儲油完畢）

DA
容積式分配器

DAT21-05(套管型)

型式	出口處	A	B	吐出量	重量(g)
DAT21-01	1	33	23	(c.c./stroke) 0.03 0.06 0.10 0.16	121
DAT21-02	2	49	39		180
DAT21-03	3	65	55		241
DAT21-04	4	81	71		301
DAT21-05	5	97	87		363
DAT21-06	6	113	103		423
DAT21-07	7	129	119		483
DAT21-08	8	145	135		545
DAT21-09	9	161	151		606
DAT21-10	10	177	167		666

*DAT21-05系列出口為套管+套管帽緊固型式。
*DAT21-05S系列出口為快插型式如左圖，請電洽詢訂購。

型式	出口處	A	B	吐出量	重量(g)
DAB11-02	2	51	35-39	(c.c./stroke) 0.03 0.06 0.10 0.16	153
DAB11-03	3	67	51-55		208
DAB11-04	4	80	68		264
DAB11-05	5	96	84		320
DAB11-06	6	112	95-100		380
DAB11-07	7	128	116		435
DAB11-08	8	144	132		490
DAB11-10	10	176	164		595

*DAB11-05系列出口為套管+套管帽緊固型式。
*DAB11-05S系列出口為快插型式如左圖，請電洽詢訂購。
以上所有未標示之單位為"mm 。

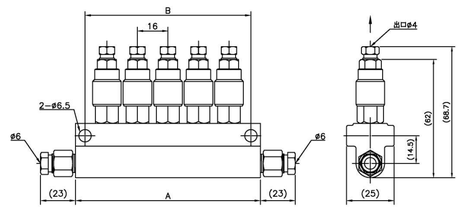

型式	記號	吐出量	牙紋	重量(g)
DA1-00X03	03	0.03	PT1/8	36
DA1-00X06	06	0.06		36
DA1-00X10	10	0.10		36
DA1-00X16	16	0.16		36
DA2-00X03	03	0.03	M10	36
DA2-00X06	06	0.06		36
DA2-00X10	10	0.10		36
DA2-00X16	16	0.16		36

*DA1需搭配DAB11分配歧管。
*DA2需搭配DAT21分配歧管。
※如需特殊型式,請來電訂製

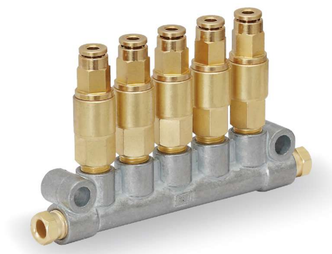

DAB11-05S(快插型)

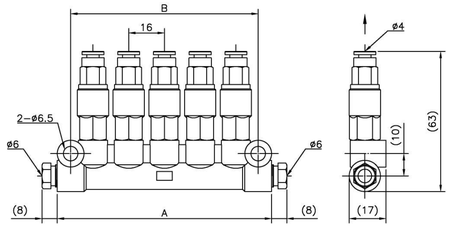

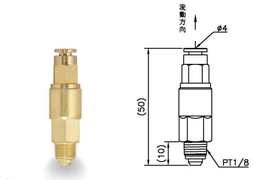

DA1-S(快插型)

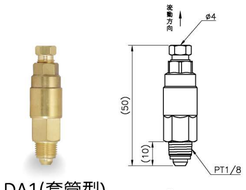

DA1(套管型)

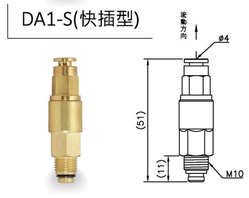

DA2-S(快插型)

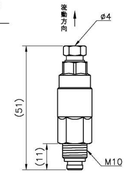

DA2(套管型)

YET-A2

容積式微電腦型
電動注油機

3L

訂購代碼 | YET-A2□□□B0-□□

壓力開關

P0	無
P2	有

油箱容量

002	2L	006	6L
003	3L	008	8L
004	4L	020	20L

油箱材質

P	塑膠 (2/3/4L)
A	鋁合金 (4L)
S	鈑金 (6L UP)

電壓

1	AC110V
2	AC220V
3	DC24V

出口孔徑

04	4mm
06	6mm

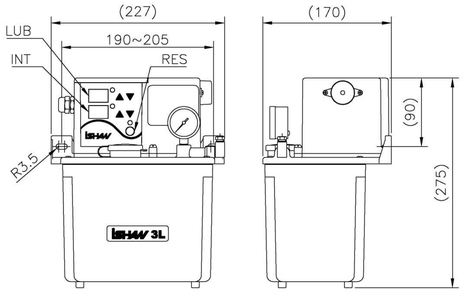

3L

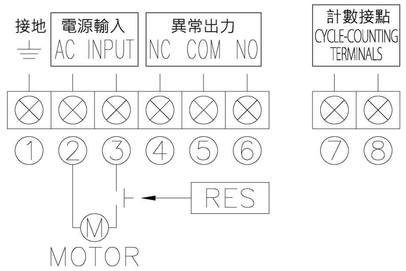

YET-A2

1.榮獲歐盟CE認證。
2.可設定三種開機模式：
（a）潤滑：開機時先執行潤滑時間計時。
（b）間歇：開機時先執行間歇時間計時。
（c）記憶：開機時延續之前的作動時間。
3.潤滑和間歇時間可調整。
4.設有液位開關，油量不足時蜂鳴器會發出警報，可將液位異常訊號輸出。（YET-A2出廠標準設定為下通電）
5.設有馬達自我保護裝置，防止溫度過高及過載。
6.釋壓閥之定壓功能，可保護泵浦及管路減少毀損。
7.面板指示燈可顯示注油機之作動狀態。
8.潤滑時間（秒.分）和間歇時間（秒.分.時.次）單位可選擇。
9.可依機械作動次數設定為間歇周期計數之依據。
10.壓力開關可依據客戶要求而自由選配。
（YET-A2P2出廠標準設定為B接點）
11.設有”RES”鍵，可強制潤滑。
12.設有異常代碼顯示:
油位檢知異常(EO) / 壓力檢知異常(EP)

型 式	YET-A2		YET-A2P2	
電壓(單相)	110V or 220V or DC24V			
消耗功率(W) INPUT	AC：100 DC：32			
輸出功率(W) OUTPUT	AC：11 DC：12			
輸出接點容量(A)	AC 240V / DC200V 3A			
潤滑時間(秒.分)	1-999			
間歇時間(秒.分.時.次)	1-999			
出口孔徑	Ø4 or Ø6			
最大吐出壓MPa(kgf/cm²)	1.5 (15)			
吐出量(cc/min)	150			
脫壓裝置	O			
液位開關	O（下通電）			
壓力開關(kgf/cm²)	X		12-9（NC）	
壓力錶	O			
蜂鳴器	O			
油箱容量(L)	2	3	4	4（鋁合金）
重量(kg)	2.7	2.9	3.3	3.7

備註：1. 4L機台分透明油箱和鋁合金油箱，訂貨時請註明所需油箱樣式。
2. 另有其他容量的鈑金油箱可供選擇。

YET-M2

容積式微電腦型
電動注油機

3L

訂購代碼 | YET-M2□□□B0-□□

壓力開關

P0	無
P2	有

油箱容量

002	2L	006	6L
003	3L	008	8L
004	4L	020	20L

油箱材質

P	塑膠 (2/3/4L)
A	鋁合金 (4L)
S	鈑金 (6L UP)

電壓

1	AC110V
2	AC220V

出口孔徑

04	4mm
06	6mm

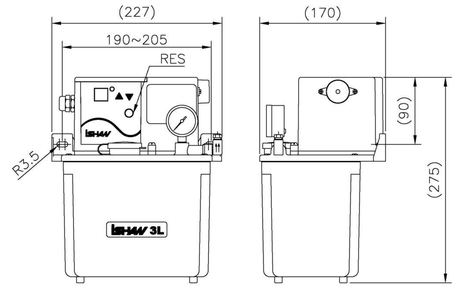

3L

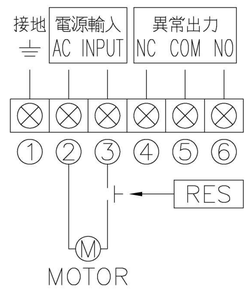

YET-M2

1.榮獲歐盟CE認證。
2.可設定三種開機模式：
（a）潤滑：開機時先執行潤滑時間計時。
（b）間歇：開機時先執行間歇時間計時。
（c）記憶：開機時延續之前的作動時間。
3.潤滑和間歇時間可調整。
4.設有液位開關，油量不足時蜂鳴器會發出警報，可將液位異常訊號輸出。（YET-M2系列出廠標準設定為下通電）
5.設有馬達自我保護裝置，防止溫度過高及過載。
6.釋壓閥之定壓功能，可保護泵浦及管路減少毀損。
7.面板指示燈可顯示注油機之作動狀態。
（黃燈：潤滑 / 綠燈：間歇 / 紅燈：異常）
8.潤滑時間（秒.分）和間歇時間（分.時）單位可選擇。
9.壓力開關可依據客戶要求而自由選配。
（YET-M2P2出廠標準設定為B接點）
10.設有〝RES〞鍵，可作〝強制潤滑〞用。
11.設有異常代碼顯示:
油位檢知異常(EO) / 壓力檢知異常(EP)

型 式	YET-M2		YET-M2P2	
電壓(單相)	110V or 220V			
消耗功率(W) INPUT	100			
輸出功率(W) OUTPUT	11			
輸出接點容量(A)	AC 240V / DC200V 3A			
潤滑時間(秒.分)	1-99			
間歇時間(分.時)	1-99			
出口孔徑	Ø4 or Ø6			
最大吐出壓MPa(kgf/cm²)	1.5(15)			
吐出量(cc/min)	150			
脫壓裝置	O			
液位開關	O（下通電）			
壓力開關(kgf/cm²)	X		12-9（NC）	
壓力錶	O			
蜂鳴器	O			
油箱容量(L)	2	3	4	4（鋁合金）
重量(kg)	2.7	2.9	3.3	3.7

備註：1. 4L機台分透明油箱和鋁合金油箱，訂貨時請註明所需油箱樣式。
2. 另有其他容量的鈑金油箱可供選擇。

YET-D2

容積式電動注油機

訂購代碼 | YET-D2P0□□B0-□□

油箱容量

002	2L	004	4L
003	3L	008	8L

油箱材質

P	塑膠 (2/3/4L)
A	鋁合金 (4L)
S	鈑金 (6L UP)

電壓

1	AC110V
2	AC220V

出口孔徑

04	4mm
06	6mm

3L

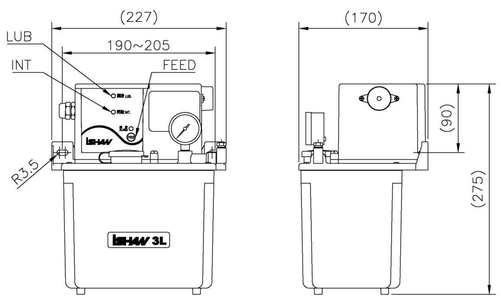

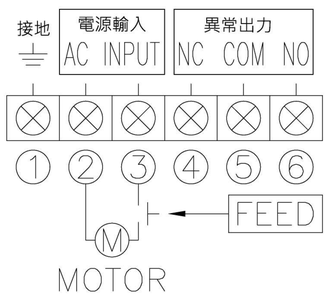

YET-D2

1.榮獲歐盟CE認證。
2.可設定二種開機模式：
（a）潤滑：開機時先執行潤滑時間計時。
（b）間歇：開機時先執行間歇時間計時。
3.潤滑和間歇時間在出廠時可依客戶需求而設定。
（出廠標準設定為30秒/35分）
4.設有液位開關，油量不足時蜂鳴器會發出警報，
可將液位異常訊號輸出。（出廠標準設定為下通電）
5.設有馬達自我保護裝置，防止溫度過高及過載。
6.釋壓閥之定壓功能，可保護泵浦及管路減少毀損。
7.面板指示燈可顯示注油機之作動狀態。
8.設有”FEED”鍵，可強制潤滑。

型 式	YET-D2			
電壓(單相)	110V or 220V			
消耗功率(W) INPUT	100			
輸出功率(W) OUTPUT	11			
輸出接點容量	AC 240V / DC 200V 3A			
潤滑時間(秒)	3/5/10/15/20/30/40/50			
間歇時間(分)	5/10/15/20/35/40/50/60/70/90/100			
出口孔徑	Ø4 or Ø6			
最大吐出壓MPa(kgf/cm²)	1.5 (15)			
吐出量(cc/min)	150			
脫壓裝置	O			
液位開關	O (下通電)			
壓力開關(kgf/cm²)	X			
壓力錶	O			
蜂鳴器	O			
油箱容量(L)	2	3	4	4 (鋁合金)
重量(kg)	2.7	2.9	3	3.5

備註：1. 4L機台分透明油箱和鋁合金油箱，訂貨時請註明所需油箱樣式。
2. 另有其他容量的鈑金油箱可供選擇。

YET-C2

容積式電動注油機 (外接PLC控制型)

訂購代碼 | YET-C2□□□B0-□□

壓力開關

P0	無
P2	有

油箱容量

002	2L	006	6L
003	3L	008	8L
004	4L	020	20L

油箱材質

P	塑膠 (2/3/4L)
A	鋁合金 (4L)
S	鈑金 (6L UP)

電壓

1	AC110V
2	AC220V
3	DC24V

出口孔徑

04	4mm
06	6mm

3L

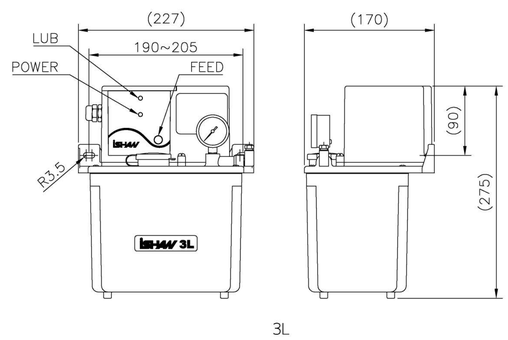

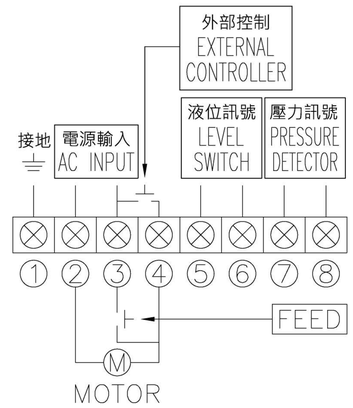

YET-C2

1.榮獲歐盟CE認證。
2.設有液位開關，油量不足時，可將異常訊號輸出。
（YET-C2出廠標準設定為上通電）
3.設有馬達自我保護裝置，防止溫度過高及過載。
4.釋壓閥之定壓功能，可保護泵浦及管路減少毀損。
5.面板指示燈可顯示注油機之動作狀態。
6.壓力開關可依據客戶要求而自由選配。
（YET-C2P2出廠標準設定為B接點）
7.設有”FEED”鍵，可強制潤滑（須和PLC控制系統連接）。

型 式	YET-C2			YET-C2P2
電壓(單相)	110V or 220V or DC24V			
消耗功率(W) INPUT	AC : 100 DC : 32			
輸出功率(W) OUTPUT	AC : 11 DC : 12			
輸出接點容量(A)（液位）	AC 240V / DC 200V 0.5A			
輸出接點容量(A)（壓力）	AC 250V 3A			
潤滑時間	須和PLC控制系統連接			
間歇時間	須和PLC控制系統連接			
出口孔徑	Ø4 or Ø6			
最大吐出壓MPa(kgf/cm²)	1.5 (15)			
吐出量(cc/min)	150			
脫壓裝置	O			
液位開關	O (上通電)			
壓力開關(kgf/cm²)	X			12-9 (NC)
壓力錶	O			
蜂鳴器	X			
油箱容量(L)	2	3	4	4 (鋁合金)
重量(kg)	2.6	2.9	3.2	3.6

備註：1. 4L機台分透明油箱和鋁合金油箱，訂貨時請註明所需油箱樣式。
2. 另有其他容量的鈑金油箱可供選擇。

YAE-A2

容積式電動注油機
微電腦型

訂購代碼 | YAE-A2□□□□0-□□

壓力開關

P0	無
P2	有

油箱容量

003	3L	008	8L
004	4L	020	20L

油箱容量

P	塑膠(2/3/4L)
A	鋁合金(4L)
S	鈑金(6L UP)

固定孔位置

B	後靠式
S	直立式(20L UP)

電壓

1	AC110V
2	AC220V
3	DC24V

出口孔徑

04	4mm
06	6mm

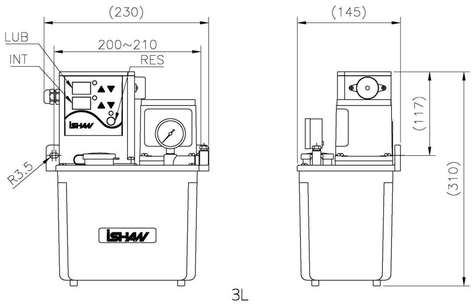

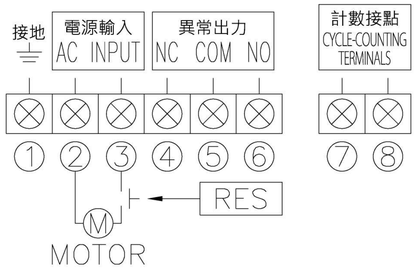

YAE-A2

1.榮獲歐盟CE認證。
2.可設定三種開機模式：
（a）潤滑：開機時先執行潤滑時間計時。
（b）間歇：開機時先執行間歇時間計時。
（c）記憶：開機時延續之前的作動時間。
3.潤滑和間歇時間可調整。
4.設有液位開關，油量不足時蜂鳴器會發出警報，
可將液位異常訊號輸出。(YAE-A2出廠標準設定為下通電)
5.釋壓閥之定壓功能，可保護泵浦及管路減少毀損。
6.面板指示燈可顯示注油機之作動狀態。
7.潤滑時間（秒.分）和間歇時間（秒.分.時.次）單位可選擇。
8.可依機械作動次數設定為間歇周期計數之依據。
9.設有”RES”鍵，可強制潤滑。
10.設有馬達溫控保護裝置，防止溫度過高及過載。
11.馬達可做長時間連續運轉。
12.壓力開關依據客戶需求可自行選配。
(YAE-A2P2出廠標準設定為B接點)
13.設有異常代碼顯示:
油位檢知異常(EO) / 壓力檢知異常(EP)

型 式	YAE-A2		YAE-A2P2			
電壓	110V or 220V or DC24V					
消耗功率(W) INPUT	AC : 56 DC : 43					
輸出功率(W) OUTPUT	AC : 25 DC : 30					
輸出接點容量	AC 240V / DC 200V 3A					
潤滑時間(秒.分)	1-999					
間歇時間(秒.分.時.次)	1-999					
出口孔徑	Ø4 or Ø6					
最大吐出壓MPa(kgf/cm²)	2.0 (20)					
吐出量(cc/min)	150					
脫壓裝置	O					
液位開關	O （下通電）					
壓力開關(kgf/cm²)	X		12-9 (NC)			
壓力錶	O					
蜂鳴器	O					
油箱容量(L)	3	4	4 (鋁合金)	6	8	20
重量(kg)	4.5	4.8	5.2	6.7	9.4	18

備註：1. 4L機台分透明油箱和鋁合金油箱，訂貨時請註明所需油箱樣式。
2. 另有其他容量的鈑金油箱可供選擇。

YAC-B2

容積式電動注油機
PLC型

訂購代碼 | YAC-B2□□□□0-□□

壓力開關

P0	無
P2	有

油箱容量

003	3L	008	8L
004	4L	020	20L

油箱容量

P	塑膠(3/4L)
A	鋁合金(4L)
S	鈑金(6L UP)

固定孔位置

B	後靠式
S	直立式(20L UP)

電壓

1	AC110V
2	AC220V
3	DC24V

出口孔徑

04	4mm
06	6mm

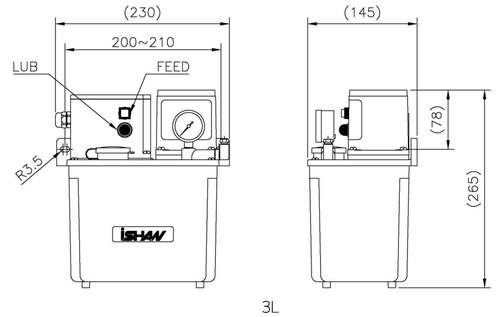

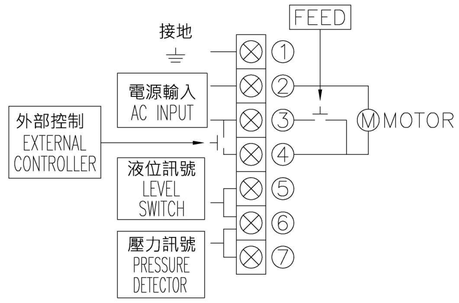

YAC-B2

1.榮獲歐盟CE認證。
2.設有液位開關，油量不足時，可將液位異常訊號輸出。
（YAC-B2出廠標準上通電）
3.釋壓閥之定壓功能，可保護泵浦及管路減少毀損。
4.在容積式系統中設有脫壓裝置。
5.裝有電源指示燈，可顯示注油機狀態。
6.設有”FEED”鍵，可強制潤滑（須和PLC控制系統連接）。
7.設有馬達溫控保護裝置，防止溫度過高及過載。
8.馬達可做長時間連續運轉。
9.壓力開關可依據客戶要求而自由調整。
（YAC-B2P2出廠標準設定為B接點）

型 式	YAC-B2		YAC-B2P2			
電壓	110V or 220V or DC24V					
消耗功率(W) INPUT	AC : 56 DC : 43					
輸出功率(W) OUTPUT	AC : 25 DC : 30					
輸出接點容量(A)（液位）	AC 240V / DC 200V 0.5A					
輸出接點容量(A)（壓力）	AC 250V 3A					
潤滑時間	須和PLC控制系統連接					
間歇時間	須和PLC控制系統連接					
出口孔徑	Ø4 or Ø6					
最大吐出壓MPa(kgf/cm²)	2.0 (20)					
吐出量(cc/min)	150					
脫壓裝置	O					
液位開關	O （上通電）					
壓力開關(kgf/cm²)	X		12-9 (NC)			
壓力錶	O					
蜂鳴器	X					
油箱容量(L)	3	4	4 (鋁合金)	6	8	20
重量(kg)	4.4	4.8	5.2	6.7	8.5	17.1

備註：1. 4L機台分透明油箱和鋁合金油箱，訂貨時請註明所需油箱樣式。
2. 另有其他容量的鈑金油箱可供選擇。

抵抗式
潤滑系統

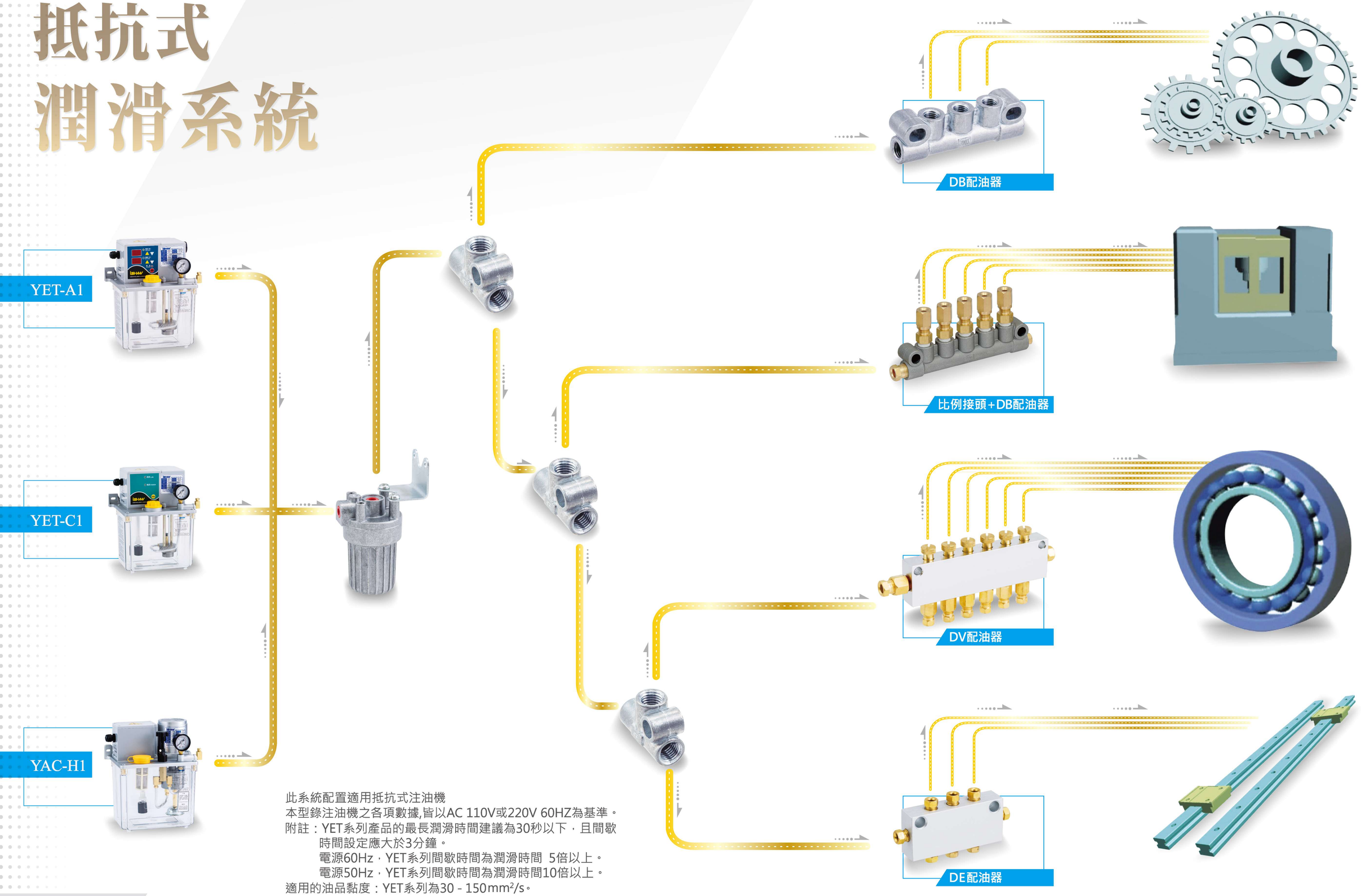

此系統配置適用抵抗式注油機
本型錄注油機之各項數據,皆以AC 110V或220V 60HZ為基準。
附註：YET系列產品的最長潤滑時間建議為30秒以下，且間歇時間設定應大於3分鐘。
電源60Hz，YET系列間歇時間為潤滑時間 5倍以上。
電源50Hz，YET系列間歇時間為潤滑時間10倍以上。
適用的油品黏度：YET系列為30 - 150mm²/s。
YA 系列為30 - 250mm²/s。

抵抗式
潤滑系統

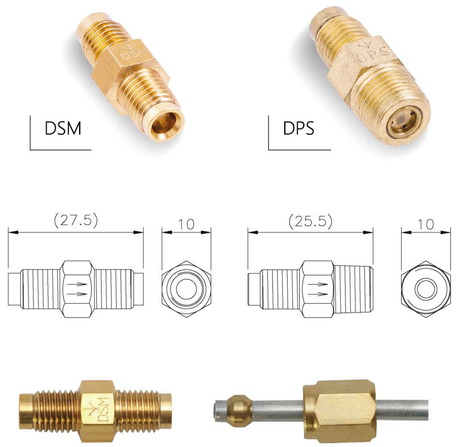

抵抗式潤滑系統

此系統由抵抗式注油機、過濾裝置、節流裝置（比例接頭、DV分配器或是潤滑點的微小間隙）、管路與銅接頭所構成。該系統的使用壓力為5～15 kgf/cm²。

特點

1. 注油機打油與末端的供油為同步動作。
2. 出油量會因油品黏度、壓力、溫度之不同而產生變化 。
3. 注油機與節流裝置都應具有止逆功能來防止潤滑油回流。
4. 系統成本較低。
5. 適用於低壓力的潤滑系統。

		直桿式比例接頭 Meter Unit			
IN		M8×1.0	M8×1.0	M8×1.0	M8×1.0
OUT		M8×1.0	PT1/8	M8×1.0	PT1/8
流量比	流量記號	DPB	DPS	DSM-M	DCM-M
1	00	-	-	DSM-00M	DCM-00M
2	0	-	-	DSM-0M	DCM-0M
4	1	DPB-1	DPS-1	DSM-1M	DCM-1M
8	2	DPB-2	DPS-2	DSM-2M	DCM-2M
16	3	DPB-3	DPS-3	DSM-3M	DCM-3M
32	4	DPB-4	DPS-4	DSM-4M	DCM-4M
64	5	DPB-5	DPS-5	DSM-5M	DCM-5M

※另有其他規格可供選擇、請來電詢問

1. 使用壓力：2-20 kgf/cm²。
2. 用油黏度(40℃)：20-500 mm²/s。
3. 流量比：流量記號每加一號，流量則以倍數增加。
4. 重量：11g。

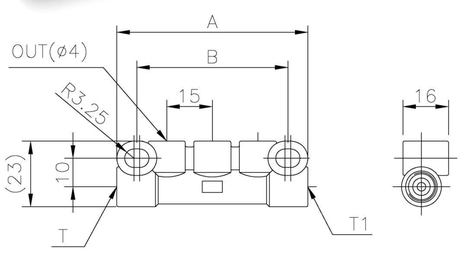

DB配油器

型式	T/T1	出口數	出口口徑	A	B	重量(g)
DB041	Ø4xØ4	3	Ø4 or Ø6	51	35-39	59
DB042	Ø4xØ6					
DB043	Ø6xØ6					
DB051	Ø4xØ4	4	Ø4 or Ø6	67	51-55	76
DB052	Ø4xØ6					
DB053	Ø6xØ6					
DB061	Ø4xØ4	5	Ø4 or Ø6	80	68	96
DB062	Ø4xØ6					
DB063	Ø6xØ6					
DB071	Ø4xØ4	6	Ø4 or Ø6	96	84	113
DB072	Ø4xØ6					
DB073	Ø6xØ6					
DB081	Ø4xØ4	7	Ø4 or Ø6	112	95-100	135
DB082	Ø4xØ6					
DB083	Ø6xØ6					
DB091	Ø4xØ4	8	Ø4 or Ø6	128	116	145
DB092	Ø4xØ6					
DB093	Ø6xØ6					
DB101	Ø4xØ4	9	Ø4 or Ø6	144	132	164
DB102	Ø4xØ6					
DB103	Ø6xØ6					
DB121	Ø4xØ4	11	Ø4 or Ø6	176	164	201
DB122	Ø4xØ6					
DB123	Ø6xØ6					

※另有出入口全Ø6等特殊規格、請來電詢問
1. 以上所有未標示之單位為” mm 。
2. 以” 組” 為單位的含有套管和套管帽，以” 只” 為單位的只有分配器本體”。

抵抗式
潤滑系統

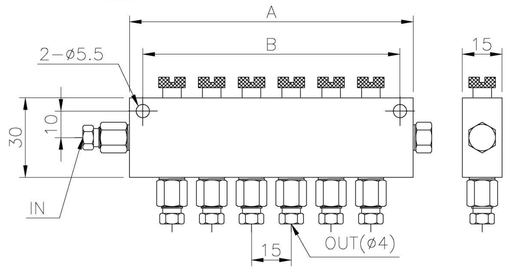

DV調整型配油器

型式	出口數	入口口徑	出口口徑	A	B	重量(g)
DV024	2	Ø4	Ø4 or Ø6	47	37	101
DV026		Ø6				
DV034	3	Ø4	Ø4 or Ø6	62	52	131
DV036		Ø6				
DV044	4	Ø4	Ø4 or Ø6	77	67	165
DV046		Ø6				
DV054	5	Ø4	Ø4 or Ø6	92	82	194
DV056		Ø6				
DV064	6	Ø4	Ø4 or Ø6	107	97	228
DV066		Ø6				
DV074	7	Ø4	Ø4 or Ø6	122	112	255
DV076		Ø6				
DV084	8	Ø4	Ø4 or Ø6	137	127	290
DV086		Ø6				
DV094	9	Ø4	Ø4 or Ø6	152	142	321
DV096		Ø6				
DV104	10	Ø4	Ø4 or Ø6	167	157	355
DV106		Ø6				
DV1204	12	Ø4	Ø4 or Ø6	197	187	386
DV1206		Ø6				

※另有出入口全Ø6等特殊規格、請來電詢問
1. 以上所有未標示之單位為” mm 。
2. 另有SDV等特殊規格，請來電詢問。

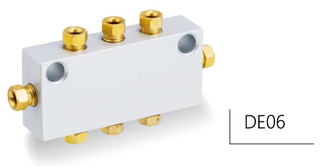

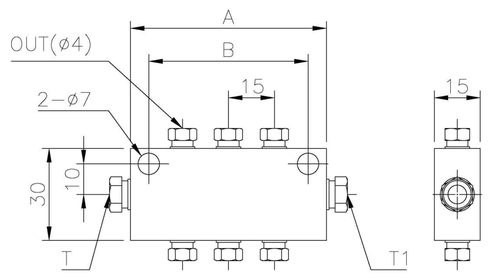

DE配油器

型式	T/T1	出口數	出口口徑	A	B	重量(g)
DE041	Ø4xØ4	4	Ø4 or Ø6	48	36	70
DE042	Ø4xØ6					
DE043	Ø6xØ6					
DE061	Ø4xØ4	6	Ø4 or Ø6	64	52	92
DE062	Ø4xØ6					
DE063	Ø6xØ6					
DE081	Ø4xØ4	8	Ø4 or Ø6	80	68	116
DE082	Ø4xØ6					
DE083	Ø6xØ6					
DE101	Ø4xØ4	10	Ø4 or Ø6	96	84	138
DE102	Ø4xØ6					
DE103	Ø6xØ6					
DE121	Ø4xØ4	12	Ø4 or Ø6	112	99	159
DE122	Ø4xØ6					
DE123	Ø6xØ6					

※另有出入口全Ø6等特殊規格、請來電詢問
1. 以上所有未標示之單位為” mm 。
2. 以”組”為單位的含有套管和套管帽，以”只”為單位的只有分配器本體”。

抵抗式
注油機

YML-8-L0H4

YML手搖式注油機

1. 機台特色和功能：
   體積小、安裝方便、使用簡易附止逆裝置避免油迴流。
2. 適用情況：
   適用於對油量要求不嚴格的潤滑場所。
   適用於潤滑系統較簡單的機械。
3. 油品黏度20-150 mm²/s。

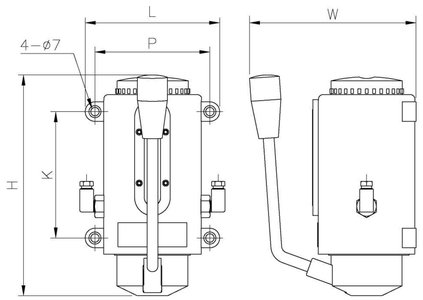

型式	YML-6	YML-8
吐出量(cc/次)	6	8
最大吐出壓MPa(kgf/cm²)	1.5 (15)	1.5 (15)
油箱容量(c.c)	350 c.c	600 c.c
有效容量(c.c)	250 c.c	450 c.c
出口孔	Ø4 or Ø6	Ø4 or Ø6
吐出方向	左或右均可	左或右均可
重量(kg)	1.2	1.4
尺寸 LxWxH	100 x 130 x 170	120 x 150 x 200
尺寸 PxK	85 x 85	100 x 110

YMT-8-LU04　　YMT-8-RU04

YMT手拉式注油機

型式	YMT-8
吐出量(cc/次)	8
最大吐出壓MPa(kgf/cm²)	0.5 (5)平均
油箱容量(c.c)	600 c.c
有效容量(c.c)	550 c.c
出口孔徑	Ø4
吐出方向	向上或向下
重量(kg)	0.9

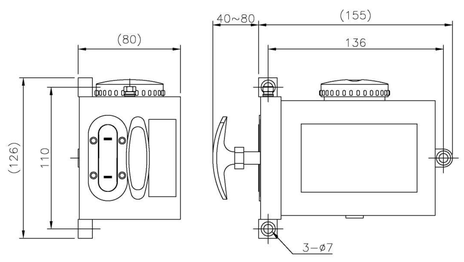

抵抗式
注油機

YESA　　YESB

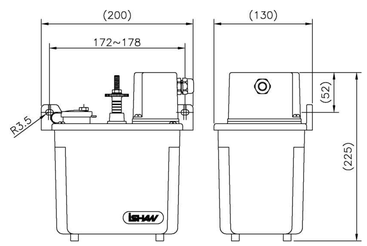

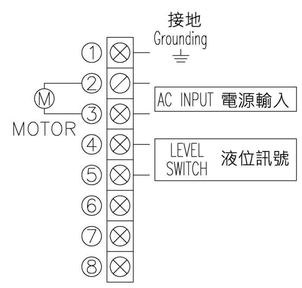

訂購代碼 YES□-□- 2P-□□

液位開關

A	無
B	有

間歇時間

03	3分鐘	15	15分鐘
05	5分鐘	30	30分鐘
10	10分鐘	60	60分鐘

電壓

1	AC110V
2	AC220V

出口孔徑

04	4mm
06	6mm

YESA、YESB自動活塞式注油機

性能與特點：

1. 榮獲歐盟CE認證。
2. YESB設有液位開關，可將液位異常訊號輸出。
   （出廠標準設定為下通電）
3. 間歇時間在出廠時，可依據客戶的要求而設定。

型 式	YESA	YESB
電壓	110V or 220V	
消耗功率(W) INPUT	5	
輸出接點容量(A)	AC 240V / DC 200V 0.3A	
間歇時間(分)	3/5/10/15/30/60 (不可調整)	
出口孔徑	Ø4 or Ø6	
最大吐出壓MPa(kgf/cm²)	0.3	
吐出量 (cc/次)	3~6	
脫壓裝置	X	
液位開關	X	O
壓力開關(MPa)	X	
壓力錶	X	
蜂鳴器	X	
油箱容量(L)	2	
重量(kg)	1.5	

YET-A1

抵抗式微電腦型注油機

4L

訂購代碼 | YET-A1□□□B0-□□

壓力開關

P0	無
P1	有

油箱容量

002	2L	006	6L
003	3L	008	8L
004	4L	020	20L

油箱材質

P	塑膠 (2/3/4L)
A	鋁合金 (4L)
S	鈑金 (6L UP)

電壓

1	AC110V
2	AC220V
3	DC24V

出口孔徑

04	4mm
06	6mm

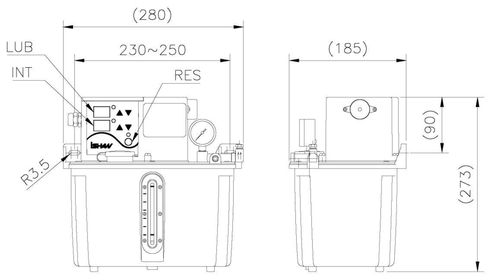

4L

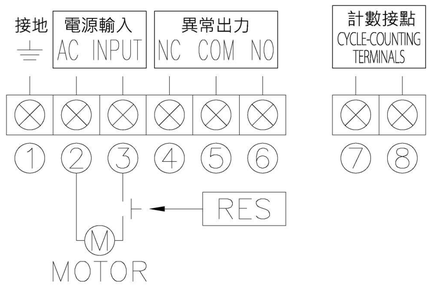

YET-A1

1. 榮獲歐盟CE認證。
2. 可設定三種開機模式：
   (a)潤滑：開機時先執行潤滑時間計時。
   (b)間歇：開機時先執行間歇時間計時。
   (c)記憶：開機時延續之前的作動時間。
3. 潤滑和間歇時間可調整。
4. 設有液位開關，油量不足時蜂鳴器會發出警報，可將液位異常訊號輸出。（YET-A1出廠標準為下通電）
5. 設有馬達自我保護裝置，防止溫度過高及過載。
6. 釋壓閥之定壓功能，可保護泵浦及管路減少毀損。
7. 潤滑時間（秒.分）和間歇時間（秒.分.時.次）單位可選擇。
8. 面板指示燈可顯示注油機之動作狀態。
9. 可依機械作動次數設定為間歇周期計數之依據。
10. 壓力開關可依據客戶要求而自由選配。
    （YET-A1P1出廠標準B接點）
11. 設有”RES”鍵，可強制潤滑。
12. 設有異常代碼顯示:
    油位檢知異常(EO) / 壓力檢知異常(EP)

型 式	YET-A1		YET-A1P1	
電壓(單相)	110V or 220V or DC24V			
消耗功率(W) INPUT	AC：100 DC：18			
輸出功率(W) OUTPUT	AC：11 DC：9			
輸出接點容量	AC 240V / DC200V 3A			
潤滑時間(秒.分)	1-999			
間歇時間(秒.分.時.次)	1-999			
出口孔徑	Ø4 or Ø6			
最大吐出壓MPa(kgf/cm²)	0.7 (7)			
吐出量(cc/min)	200			
脫壓裝置	X			
液位開關	O（下通電）			
壓力開關(kgf/cm²)	X		2.1 (NC)	
壓力錶	O			
蜂鳴器	O			
油箱容量(L)	2	3	4	4（鋁合金）
重量(kg)	2.7	2.9	3.3	3.7

備註：1. 4L機台分透明油箱和鋁合金油箱，訂貨時請註明所需油箱樣式。
2. 另有其他容量的鈑金油箱可供選擇。

YET-M1

抵抗式微電腦型注油機

2L

訂購代碼 | YET-M1□□□B0-□□

壓力開關

P0	無
P1	有

油箱容量

002	2L	006	6L
003	3L	008	8L
004	4L	020	20L

油箱材質

P	塑膠 (2/3/4L)
A	鋁合金 (4L)
S	鈑金 (6L UP)

電壓

1	AC110V
2	AC220V

出口孔徑

04	4mm
06	6mm

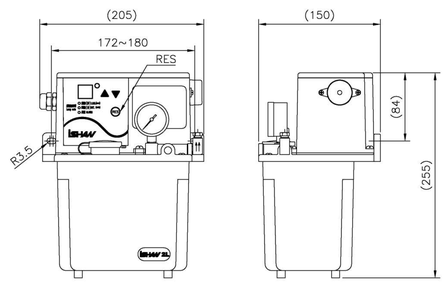

2L

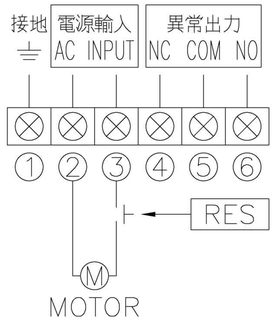

YET-M1

1.微電腦型電動注油機。
2.可設定三種開機模式：
   （a）潤滑：開機時先執行潤滑時間計時。
   （b）間歇：開機時先執行間歇時間計時。
   （c）記憶：開機時延續之前的作動時間。
3.潤滑和間歇時間可調整。
4.設有液位開關，油量不足時蜂鳴器會發出警報，可將液位異常訊號輸出。(YET-M1系列出廠標準設定為下通電)
5.設有馬達自我保護裝置，防止溫度過高及過載。
6.釋壓閥之定壓功能，可保護泵浦及管路減少毀損。
7.面板指示燈可顯示注油機之作動狀態。
   （黃燈：潤滑 / 綠燈：間歇 / 紅燈：異常）
8.潤滑時間(秒.分）和間歇時間(分.時)單位可選擇。
9.壓力開關可依據客戶要求而自由選配。
   (YET-M1P1出廠標準設定為B接點）
10.設有”RES”鍵，可作”強制潤滑”用。
11.設有異常代碼顯示:
   油位檢知異常(EO) / 壓力檢知異常(EP)

型 式	YET-M1		YET-M1P1	
電壓(單相)	AC 110V or 220V			
消耗功率(W) INPUT	80			
輸出功率(W) OUTPUT	8			
輸出接點容量(A)	AC 240V / DC200V 3A			
潤滑時間(秒.分)	1-99			
間歇時間(分.時)	1-99			
出口孔徑	Ø4 or Ø6			
最大吐出壓MPa(kgf/cm²)	0.7(7)			
吐出量(cc/min)	150			
脫壓裝置	X			
液位開關	O（下通電）			
壓力開關(kgf/cm²)	X		2.1 (NC)	
壓力錶	O			
蜂鳴器	O			
油箱容量(L)	2	3	4	4（鋁合金）
重量(kg)	2.7	2.9	3.3	3.7

備註：1. 4L機台分透明油箱和鋁合金油箱，訂貨時請註明所需油箱樣式。
2. 另有其他容量的鈑金油箱可供選擇。

YET-D1
抵抗式電動注油機

訂購代碼 | YET-D1P0□□B0-□□

油箱容量

002	2L	004	4L
003	3L	008	8L

油箱材質

P	塑膠 (2/3/4L)
A	鋁合金 (4L)
S	鈑金 (6L UP)

電壓

1	AC110V
2	AC220V

出口孔徑

04	4mm
06	6mm

3L

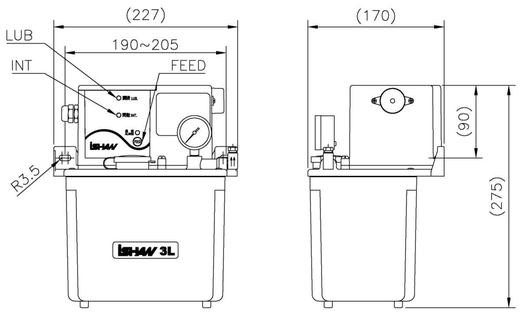

3L

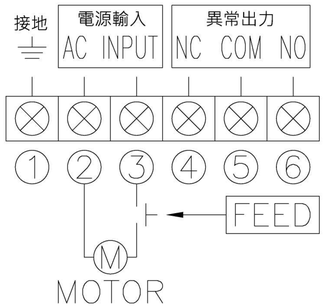

YET-D1

1. 榮獲歐盟CE認證。
2. 可設定二種開機模式：
   (a) 潤滑：開機時先執行潤滑時間計時。
   (b) 間歇：開機時先執行間歇時間計時。
3. 潤滑和間歇時間在出廠時可依客戶需求而設定。
   （出廠標準設定為30秒/35分）
4. 設有液位開關，油量不足時蜂鳴器會發出警報，可將液位異常訊號輸出。（YET-D1出廠標準設定為下通電）
5. 設有馬達自我保護裝置，防止溫度過高及過載。
6. 釋壓閥之定壓功能，可保護泵浦及管路減少毀損。
7. 面板指示燈可顯示注油機之作動狀態。

型 式	YET-D1			
電壓(單相)	110V or 220V			
消耗功率(W) INPUT	80			
輸出功率(W) OUTPUT	8			
輸出接點容量	AC 240V / DC 200V 3A			
潤滑時間(秒)	3/5/10/15/20/30/40/50			
間歇時間(分)	5/10/15/20/35/40/50/60/70/90/100			
出口孔徑	Ø4 or Ø6			
最大吐出壓MPa (kgf/cm²)	0.6 (6)			
吐出量 (cc/ min)	200			
脫壓裝置	X			
液位開關	O（下通電）			
壓力開關 (kgf/cm²)	X			
壓力錶	O			
蜂鳴器	O			
油箱容量 (L)	2	3	4	4 (鋁合金)
重量 (kg)	2.7	2.9	3	3.5

備註：1. 4L機台分透明油箱和鋁合金油箱，訂貨時請註明所需油箱樣式。
2. 另有其他容量的鈑金油箱可供選擇。

YET-C1
抵抗式注油機
(外接PLC控制型)

訂購代碼 | YET-C1□□□B0-□□

壓力開關

P0	無
P1	有

油箱容量

002	2L	006	6L
003	3L	008	8L
004	4L	020	20L

油箱材質

P	塑膠 (2/3/4L)
A	鋁合金 (4L)
S	鈑金 (6L UP)

電壓

1	AC110V
2	AC220V
3	DC24V

出口孔徑

04	4mm
06	6mm

4L

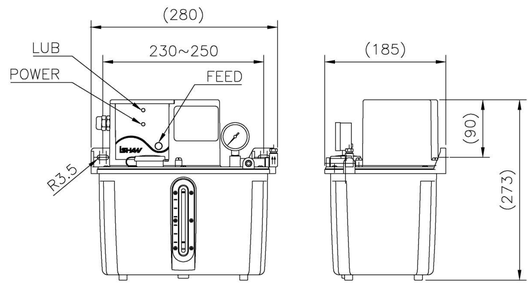

4L

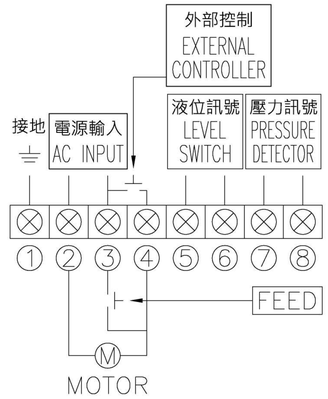

YET-C1

1. 榮獲歐盟CE認證。
2. 設有液位開關，油量不足時，可將異常訊號輸出。
   （YET-C1出廠標準設定為上通電）
3. 設有馬達自我保護裝置，防止溫度過高及過載。
4. 釋壓閥之定壓功能，可保護泵浦及管路減少毀損。
5. 面板指示燈可顯示注油機之動作狀態。
6. 壓力開關可依據客戶要求而自由選配。
   （YET-C1出廠標準B接點）
7. 設有”FEED”鍵，可強制潤滑。
   （須和PLC控制系統連接）

型 式	YET-C1		YET-C1P1	
電壓(單相)	110V or 220V or DC24V			
消耗功率(W) INPUT	AC：80 DC：18			
輸出功率(W) OUTPUT	AC：8 DC：9			
輸出接點容量(A)（液位）	AC 240V / DC 200V 0.5A			
輸出接點容量(A)（壓力）	AC 250V 3A			
潤滑時間	須和PLC控制系統連接			
間歇時間	須和PLC控制系統連接			
出口孔徑	Ø4 or Ø6			
最大吐出壓MPa (kgf/cm²)	0.6 (6)			
吐出量 (cc/ min)	200			
脫壓裝置	X			
液位開關	O（上通電）			
壓力開關 (kgf/cm²)	X		2.1 (NC)	
壓力錶	O			
蜂鳴器	X			
油箱容量 (L)	2	3	4	4 (鋁合金)
重量 (kg)	2.7	2.9	3.2	3.6

備註：1. 4L機台分透明油箱和鋁合金油箱，訂貨時請註明所需油箱樣式。
2. 另有其他容量的鈑金油箱可供選擇。

YAE-A1

抵抗式電動注油機
微電腦型

3L

訂購代碼 | YAE-A1□□□□□-□□

壓力開關

P0	無
P1	有

油箱容量

003	3L	008	8L
004	4L	020	20L

油箱材質

P	塑膠 (3/4L)
A	鋁製 (4L)
S	鈑金 (6L UP)

固定孔位置

B	後靠式
S	直立式(20L UP)

迴油裝置

0	無
1	有

電壓

1	AC110V
2	AC220V
3	DC24V

出口孔徑

04	4mm
06	6mm

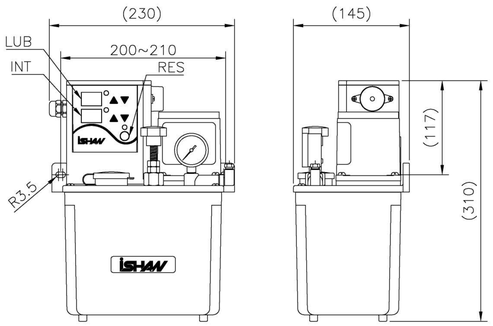

3L

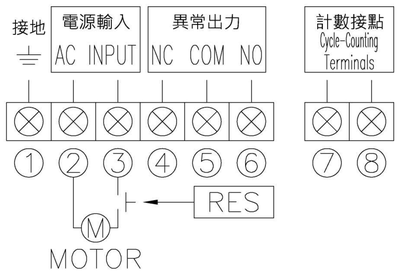

YAE-A1

1. 榮獲歐盟CE認證。
2. 可設定三種開機模式：
(a) 潤滑：開機時先執行潤滑時間計時。
(b) 間歇：開機時先執行間歇時間計時。
(c) 記憶：開機時延續之前的作動時間。
3. 潤滑和間歇時間可調整。
4. 設有液位開關，油量不足時蜂鳴器會發出警報，
可將液位異常輸出。（YAE-A1出廠標準設定為下通電）
5.釋壓閥之定壓功能，可保護泵浦及管路減少毀損。
6. 潤滑時間（秒.分）和間歇時間（秒.分.時.次）單位可選擇。
7. 面板指示燈可顯示注油機之動作狀態。
8. 可依機械作動次數設定為間歇周期計數之依據。
9. 設有”RES”鍵，可強制潤滑。
10. 可做長時間連續運轉。
11. 馬達設有溫控保護裝置，防止溫度過高及過載。
12.壓力開關依據客戶需求可自行選配。
(YAE-A1P1出廠標準設定為B接點)
13.設有異常代碼顯示:
油位檢知異常(EO) / 壓力檢知異常(EP)

型 式	YAE-A1		YAE-A1P1	
電壓	110V or 220V or DC24V			
消耗功率(W) INPUT	AC : 56 DC : 43			
輸出功率(W) OUTPUT	AC : 25 DC : 30			
輸出接點容量	AC 240V / DC 200V 3A			
潤滑時間(秒.分)	1-999			
間歇時間(秒.分.時.次)	1-999			
出口孔徑	Ø4 or Ø6			
最大吐出壓MPa (kgf/cm2)	1.0 (10)			
吐出量 (cc/ min)	標準250 (400可選配)			
脫壓裝置	X			
液位開關	O (下通電)			
壓力開關(kgf/cm2)	X		2.1 (NC)	
壓力錶	O			
蜂鳴器	O			
油箱容量(L)	3	4	4 (鋁合金)	8
重量(kg)	4.2	4.5	4.9	10.3

備註：1. 4L機台分透明油箱和鋁合金油箱，訂貨時請註明所需油箱樣式。
2. 另有其他容量的鈑金油箱可供選擇。

YAC-H1

抵抗式電動注油機
PLC型

6L

訂購代碼 | YAC-H1□□□□□-□□

壓力開關

P0	無
P1	有

油箱容量

003	3L	008	8L
004	4L	020	20L

油箱材質

P	塑膠 (3/4L)
A	鋁製 (4L)
S	鈑金 (6L UP)

固定孔位置

B	後靠式
S	直立式(20L UP)

迴油裝置

0	無
1	有

電壓

1	AC110V
2	AC220V
3	DC24V

出口孔徑

04	4mm
06	6mm

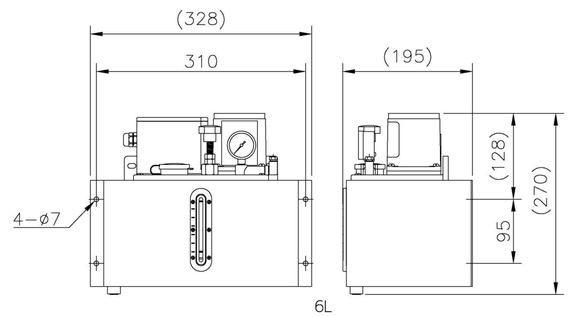

6L

YAC-H1

1. 榮獲歐盟CE認證。
2. 設有液位開關，油量不足時，可將液位異常訊號輸出，
（YAC-H1出廠標準設定為上通電）。
3. 釋壓閥之定壓功能，可保護泵浦及管路減少毀損。
4. 馬達設有溫控保護裝置，防止溫度過高及過載。
5. 可做長時間連續運轉。
6. 壓力開關依據客戶需求可自行選配。
（YAC-H1P1出廠標準設定為B接點）。

型 式	YAC-H1		YAC-H1P1	
電壓	110V or 220V or DC24V			
消耗功率(W) INPUT	AC : 56 DC : 43			
輸出功率(W) OUTPUT	AC : 25 DC : 30			
輸出接點容量(A)（液位）	AC 240V / DC 200V 0.5A			
輸出接點容量(A)（壓力）	AC 250V 3A			
潤滑時間	須和PLC控制系統連接			
間歇時間	須和PLC控制系統連接			
出口孔徑	Ø4 or Ø6			
最大吐出壓MPa (kgf/cm2)	1.0 (10)			
吐出量 (cc/ min)	標準250cc (400cc可選配)			
脫壓裝置	X			
液位開關	O (上通電)			
壓力開關 (kgf/cm2)	X		2.1 (NC)	
壓力錶	O			
蜂鳴器	X			
油箱容量 (L)	3	4	4 (鋁合金)	8
重量 (kg)	4.2	4.5	4.9	10.3

備註：1. 4L機台分透明油箱和鋁合金油箱，訂貨時請註明所需油箱樣式。
2. 另有其他容量的鈑金油箱可供選擇。

YAE-A1
抵抗式電動注油機（高功率型）

8L

訂購代碼 | YAE-A1□□S□□-□□

壓力開關
P0	無
P1	有

油箱容量
008	8L
020	20L

固定孔位置
B	後靠式
S	直立式(20L UP)

迴油裝置
0	無
1	有

電壓
1	AC110V
2	AC220V
4	3Φ AC220V

出口孔徑
04	4mm
06	6mm

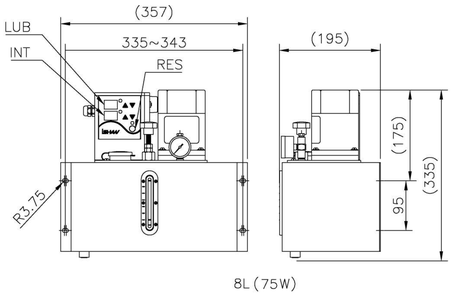

8L（75W）

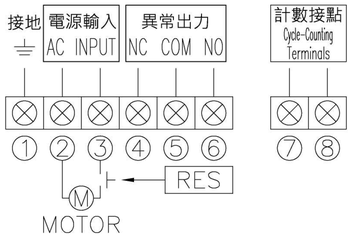

YAE-A1（75&90W）

1. 榮獲歐盟CE認證。
2. 可設定三種開機模式：
   (a) 潤滑：開機時先執行潤滑時間計時。
   (b) 間歇：開機時先執行間歇時間計時。
   (c) 記憶：開機時延續之前的作動時間。
3. 潤滑和間歇時間可調整。
4. 設有液位開關，油量不足時，蜂鳴器會發出警報，可將液位異常訊號輸出。（YAE-A1出廠標準設定為下通電）
5. 釋壓閥之定壓功能，可保護泵浦及管路減少毀損。
6. 潤滑時間（秒.分）和間歇時間（秒.分.時.次）單位可選擇。
7. 面板指示燈可顯示注油機之作動狀態。
8. 可依機械作動次數設定為間歇周期計數之依據。
9. 設有”RES”鍵，可強制潤滑。
10. 馬達設有溫控保護裝置，防止溫度過高及過載 。
11. 可做長時間連續運轉。
12. 壓力開關依據客戶需求可自行選配。
    (YAE-A1P1出廠標準設定為B接點)
13. 設有異常代碼顯示:
    油位檢知異常(EO) / 壓力檢知異常(EP)

型 式	YAE-A1	YAE-A1P1
電壓	110V or 220V	
消耗功率(W) INPUT	176 or 210	
輸出功率(W) OUTPUT	75 or 90	
輸出接點容量	AC 240V / DC200V 3A	
潤滑時間(秒.分)	1-999	
間歇時間(秒.分.時.次)	1-999	
出口孔徑	Ø4 or Ø6	
最大吐出壓MPa(kgf/cm²)	3.0 (30)	
吐出量(cc/min)	600	
脫壓裝置	X	
液位開關	O（下通電）	
壓力開關 (kgf/cm²)	X	2.1（NC）
壓力錶	O	
蜂鳴器	O	
油箱容量(L)	8	
重量(kg)	10	

備註：另有其他容量的鈑金油箱可供選擇

YAC-H1
抵抗式電動注油機（高功率型）

20L

訂購代碼 | YAC-H1□□S□□-□□

壓力開關
P0	無
P1	有

油箱容量
008	8L
020	20L

固定孔位置
B	後靠式
S	直立式(20L UP)

迴油裝置
0	無
1	有

電壓
1	AC110V
2	AC220V
4	3Φ AC220V

出口孔徑
04	4mm
06	6mm

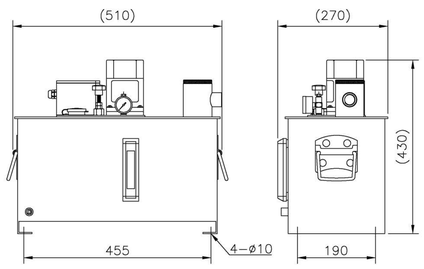

20L with oil return device(75W)

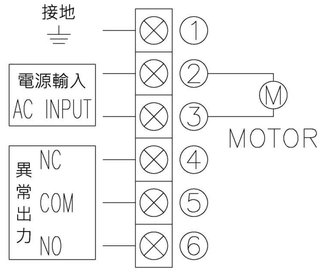

YAC-H1（75&90W）

1. 榮獲歐盟CE認證。
2. 設有液位開關，油量不足時，可將液位異常訊號輸出。（YAC-H1出廠標準設定為上通電）
3. 釋壓閥之定壓功能，可保護泵浦及管路減少毀損。
4. 馬達設有溫控保護裝置，防止溫度過高及過載。
5. 可做長時間連續運轉。
6. 壓力開關依據客戶需求可自行選配。（YAC-H1P1出廠標準設定為B接點）。

型 式	YAC-H1	YAC-H1P1
電壓	110V or 220V	
消耗功率(W) INPUT	176 or 210	
輸出功率(W) OUTPUT	75 or 90	
輸出接點容量	AC 240V / DC 200V 0.5A	
輸出接點容量(壓力)	AC 250V 3A	
潤滑時間	須和PLC控制系統連接	
間歇時間	須和PLC控制系統連接	
出口孔徑	Ø4 or Ø6	
最大吐出壓MPa(kgf/cm²)	3.0 (30)	
吐出量(cc/min)	600	
脫壓裝置	X	
液位開關	O（上通電）	
壓力開關(kgf/cm²)	X	2.1（NC）
壓力錶	O	
蜂鳴器	X	
油箱容量(L)	8	
重量(kg)	10	

備註：另有其他容量的鈑金油箱可供選擇

強制式
循環潤滑系統

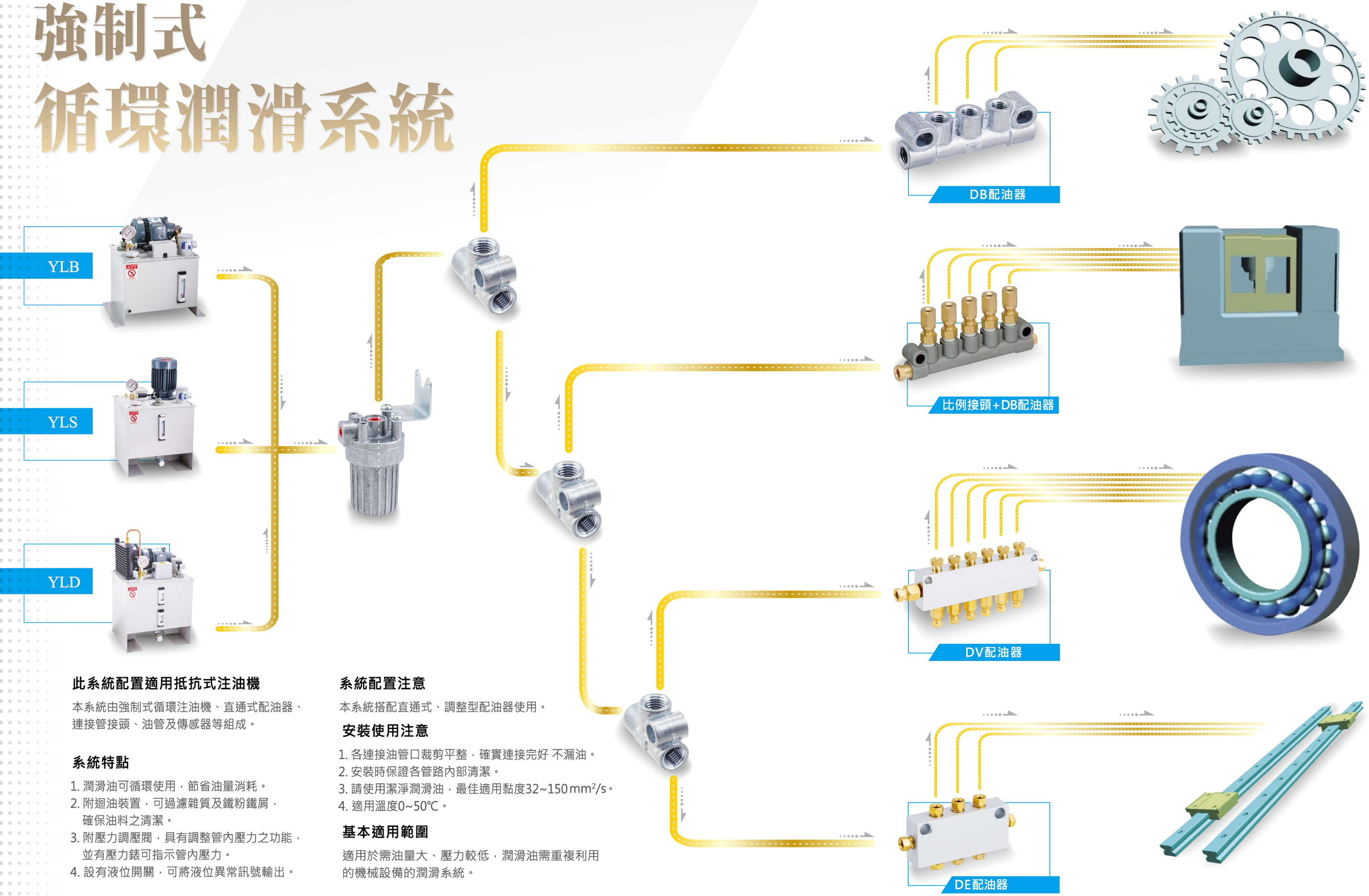

此系統配置適用抵抗式注油機

本系統由強制式循環注油機、直通式配油器、連接管接頭、油管及傳感器等組成。

系統特點

1. 潤滑油可循環使用，節省油量消耗。
2. 附迴油裝置，可過濾雜質及鐵粉鐵屑，確保油料之清潔。
3. 附壓力調壓閥，具有調整管內壓力之功能，並有壓力錶可指示管內壓力。
4. 設有液位開關，可將液位異常訊號輸出。

系統配置注意

本系統搭配直通式、調整型配油器使用。

安裝使用注意

1. 各連接油管口裁剪平整，確實連接完好 不漏油。
2. 安裝時保證各管路內部清潔。
3. 請使用潔淨潤滑油，最佳適用黏度32~150 mm^2/s。
4. 適用溫度0~50℃。

基本適用範圍

適用於需油量大、壓力較低，潤滑油需重複利用的機械設備的潤滑系統。

強制式
循環潤滑系統

YLB-20H

YLS-30H

YLD-30H

YLB / YLS / YLD

1. 附有壓力開關，可提供信號檢測管路壓力，以確保工作母機的正常運作。(出廠標準設定為B接點)
2. 潤滑油可循環使用，節省油量消耗。
3. 附壓力調整閥，具有調整管內壓力之功能，並有壓力錶可提供指示管內壓力。
4. 設有液位開關，可將液位異常信號輸出，供偵測油位以確保工作母機的正常運用。(出廠標準設定為上通電)
5. 附迴油過濾裝置，可過濾雜質及鐵粉鐵屑，確保油料之清潔。
6. YLD設冷卻裝置，改善機械運轉所產生之油料溫升情形。

型 式	YLB(卧式)	YLS(立式)	YLD(卧式)
電壓(三相)	220V / 380V		
馬力(HP)	1/4	1/2	1/4
輸出接點容量(A) (液位)	AC 240V/DC200V 0.5A		
輸出接點容量(A) (壓力)	AC 250V 3A		
極數	4P		
週波數(Hz)	50/60		
最大吐出壓MPa(kgf/cm²)	0.5 (5)	1.5 (15)	0.5 (5)
吐出量(L/min)	2.7標配 (4.5or6.3可選配)	2.4	2.7標配 (4.5or6.3可選配)
液位開關	O (上通電)	O (上通電)	O (上通電)
壓力開關(kgf/cm²)	X	2.1 (NC)	2.1 (NC)
壓力錶	O	O	O
出口孔徑	Ø6 or Ø8 or Ø10		
蜂鳴器	X		
油箱容量(L)	20 /30 /40 /60 /80 /100		

油箱尺寸	YLB	YLS	YLD
	L x W x H x P x K x D		
20L	444 x 307 x 298 x 408 x 255 x Ø9	-	-
30L	410 x 335 x 400 x 300 x 225 x Ø10		
40L	560 x 410 x 400 x 455 x 300 x Ø10		
60L	600 x 390 x 400 x 440 x 250 x Ø10		
80L	610 x 420 x 460 x 450 x 250 x Ø10		
100L	760 x 460 x 500 x 550 x 225 x Ø10		

備註：1.20L只適用於YLB，YLS、YLD無法製作。
2.油品使用的黏度30-150mm²/s。
3.注油機吐出量以60HZ為基準。
4.其它容量的鈑金油箱歡迎訂製。
5.以上所有未標示之單位為” mm。

強制式
循環潤滑系統

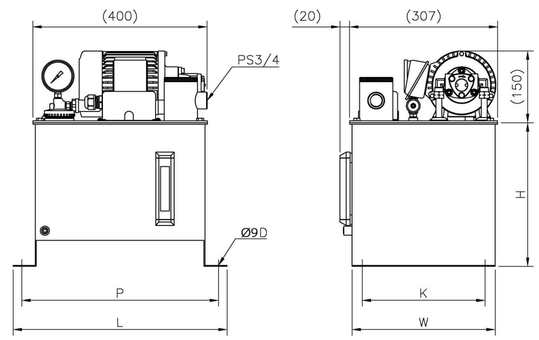

YLB-20H

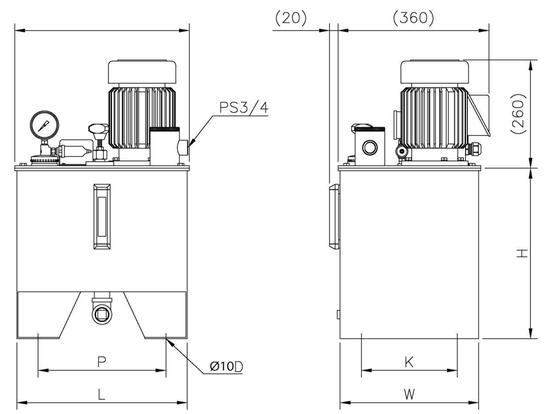

YLS-30H

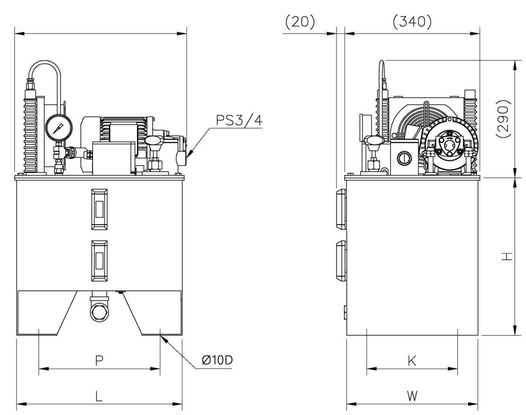

YLD-30H

噴霧式
潤滑系統

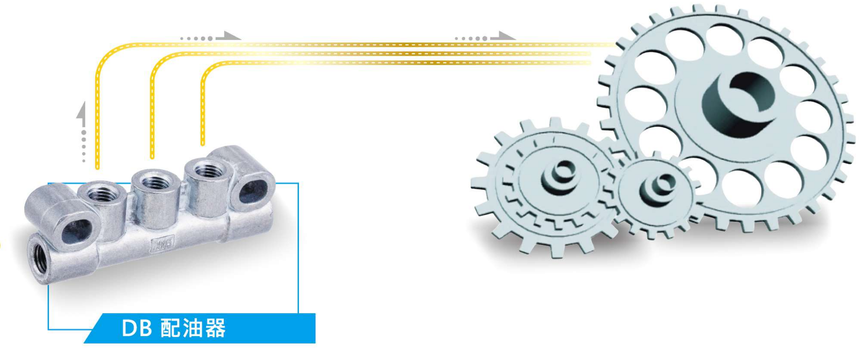

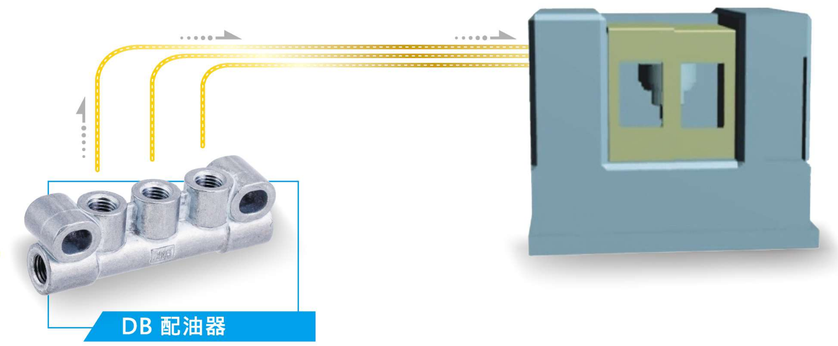

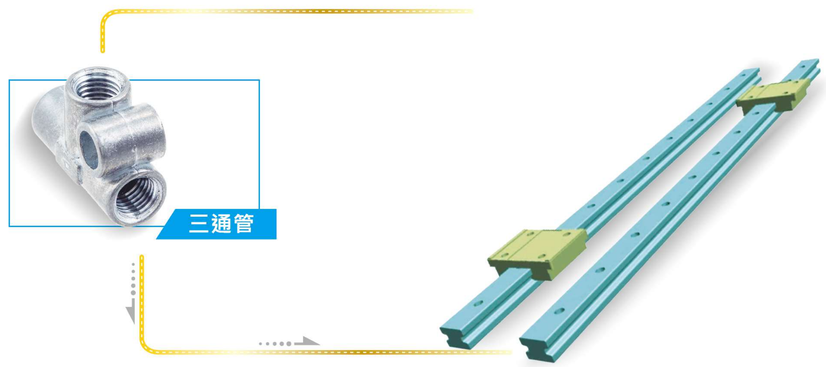

備註:適用油品黏度1 ~ 68mm²/s。

YSM008-SE
噴霧接頭組
(標準噴頭)

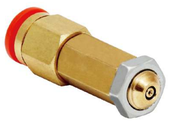

SP-00-06-10-F01
微量噴頭組
(特殊噴頭)

YSM-A
噴霧式注油機
微電腦型

訂購代碼 | YSM-A004P-□06

電壓

1	AC110V
2	AC220V

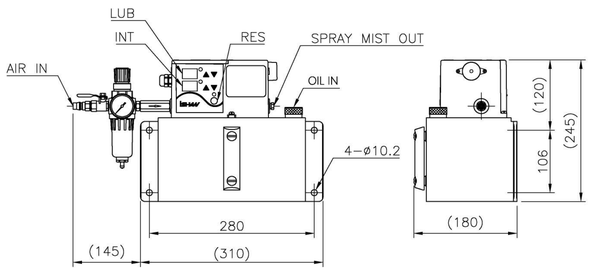

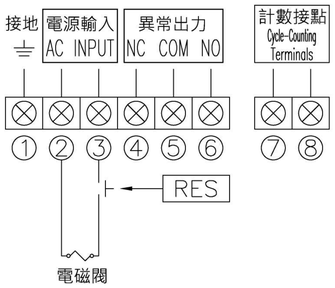

YSM-A

1. 可設定三種開機模式：
   (a) 潤滑：開機時先執行潤滑時間計時。
   (b) 間歇：開機時先執行間歇時間計時。
   (c) 記憶：開機時延續之前的作動時間。
2. 潤滑和間歇時間可調整，潤滑時間最小單位為0.1秒。
3. 設有液位開關，油量不足時蜂鳴器會發出警報，可將液位異常訊號輸出。（出廠標準設定為下通電）
4. 面板指示燈可顯示注油機之動作狀態。
5. 可依機械作動次數設定為間歇周期計數之依據。
6. 同時提供冷卻、潤滑、除屑一次完成，提高生產，速度減少機械磨損。
7. 可調整氣體中含油量之大小。
8. 冷卻效果佳。
9. 適合高速、精密度高的機械使用。
10. 如工作壓力保持在3Kgf/cm² 時，其需求風量約為31L/min。
11. 設有異常代碼顯示:
    油位檢知異常(EO) / 壓力檢知異常(EP)

型式	YSM-A
潤滑時間(秒.分)	1-999
間歇時間(秒.分.時.次)	1-999
電壓(單相)	110V or 220V
輸出接點容量	DC/AC 250V 3A
出口孔徑	Ø6
氣體壓力範圍MPa (kgf/cm²)	0.3-0.5 (3-5)
霧化後顆粒大小	4-10 um
蜂鳴器	O
液位開關	O（下通電）
油箱容量 (L)	4
重量 (kg)	10.1

YSM-C
噴霧式注油機
PLC型

訂購代碼 | YSM-C004P-□06

電壓

1	AC110V
2	AC220V

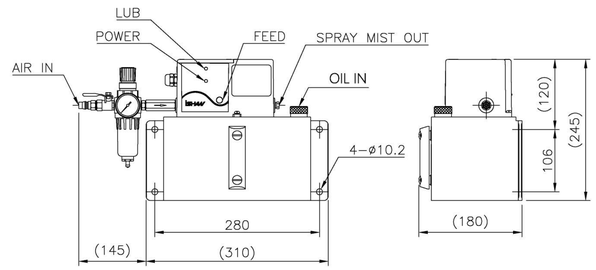

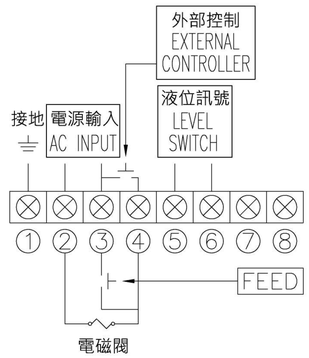

YSM-C

1. 設有液位開關，可將液位異常訊號輸出。
   （出廠標準設定為下通電）
2. 面板指示燈可顯示注油機之動作狀態。
3. 同時提供冷卻、潤滑、除屑一次完成，可提高生產速度減少機械磨損。
4. 可調整氣體中含油量之大小。
5. 冷卻效果佳。
6. 適合高速、精密度高的機械使用。

型式	YSM-C
潤滑時間	須和PLC控制系統連接
間歇時間	
電壓(單相)	110V or 220V
輸出接點容量（液位開關）	0.5A
出口孔徑	Ø6
氣體壓力範圍MPa(kgf/cm²)	0.3-0.5 (3-5)
霧化後顆粒大小	4-10 um
蜂鳴器	X
液位開關	O（下通電）
油箱容量 (L)	4
重量 (kg)	10.1

YSC-U
多功能冷卻潤滑噴霧器

YSC-U-1

YSC-U-2

YSC-U-3

YSC-U-1 / YSC-U-2 / YSC-U-3

工作原理與應用 ：
產品運用真空自吸之原理，使液體經由噴嘴和空氣混和霧化，噴射至加工件、刀具或軸承...等潤滑點。
冷卻效果佳，並提供潤滑、除屑、清潔...等功能，以提高生產效率及加工品質，減少機械刀具之損耗。

使用場合：
車床、鑽床、銑床、磨床、攻牙機、刀具研磨機、CNC機床、沖床、鋸床、木工機、送料機...等等。

特點：
1.在加工過程中、冷卻、潤滑、吹除鐵屑可一次完成。
2.可提高加工速度，節省加工時間及費用並減少刀具磨損。
3.有助於加工品質的確保及刀具最佳使用效果。
4.加工合金或超硬材質，亦可達到平滑、高精度之表面。
5.增加密合方式，可避免內部洩露，延長使用壽命。
6.可針對不同的固定方式，選擇不同配件搭配使用。

注意事項：
1.須使用潔淨之液體。
2.請勿使用腐蝕性液體。
3.氣壓工作壓力基礎要求：2.5Kgf/cm²。
（霧化效果與氣體、氣壓有關聯）
4.適用液體黏度：0-68 mm²/s。

YSC耗油量測試結果：

液體	消耗量 c.c./ min
水	16
油 (R32)	7

壓力：4kgf/cm² 調整螺絲開至最大。

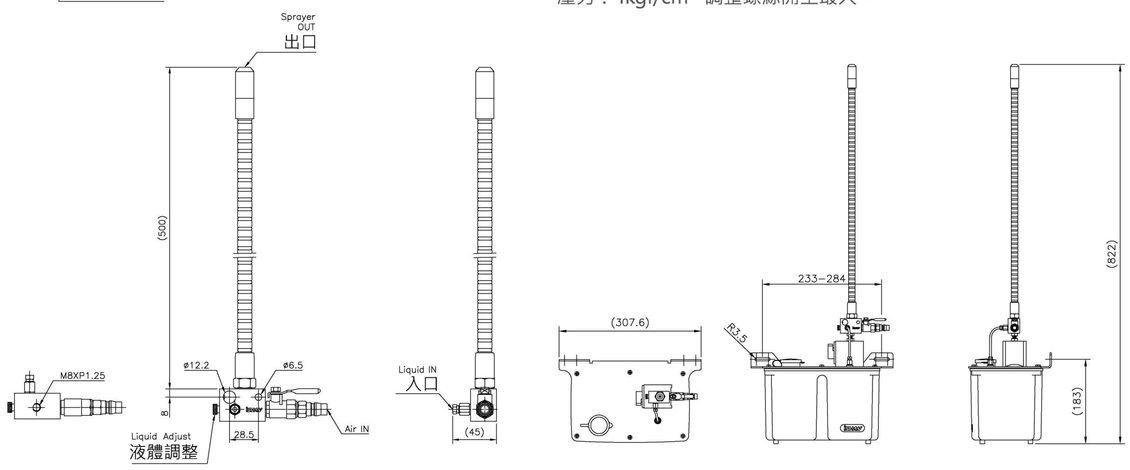

SDA
油氣分配器

SDA-0400

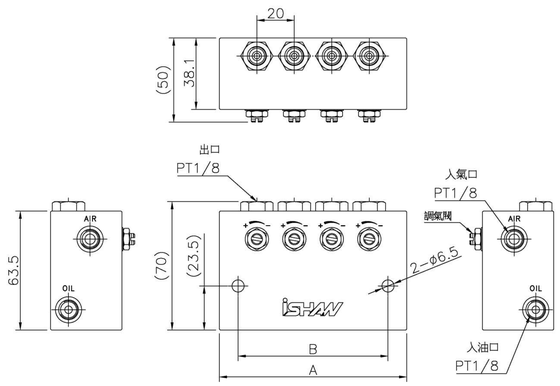

SDA

潤滑油經由容積式注油機連接SDA定量型油氣分配器入油口，而氣體則由連接分配器入氣口，此時潤滑油會因壓縮空氣之衝擊分散形成小分子之油氣。最後再經從分配器的出口噴向工作物之表面，形成潤滑和冷卻效果。
此油氣分配器須和容積式注油機搭配使用。
氣壓工作壓力基礎要求：3kgf/cm²。

型式	出口數	A	B	吐出量 (cc/stroke)
SDA-0200	2	60	40	0.06
SDA-0300	3	80	60	
SDA-0400	4	100	80	0.1
SDA-0500	5	120	100	0.2
SDA-0600	6	140	120	
SDA-0700	7	160	140	

黃油潤滑系統系列

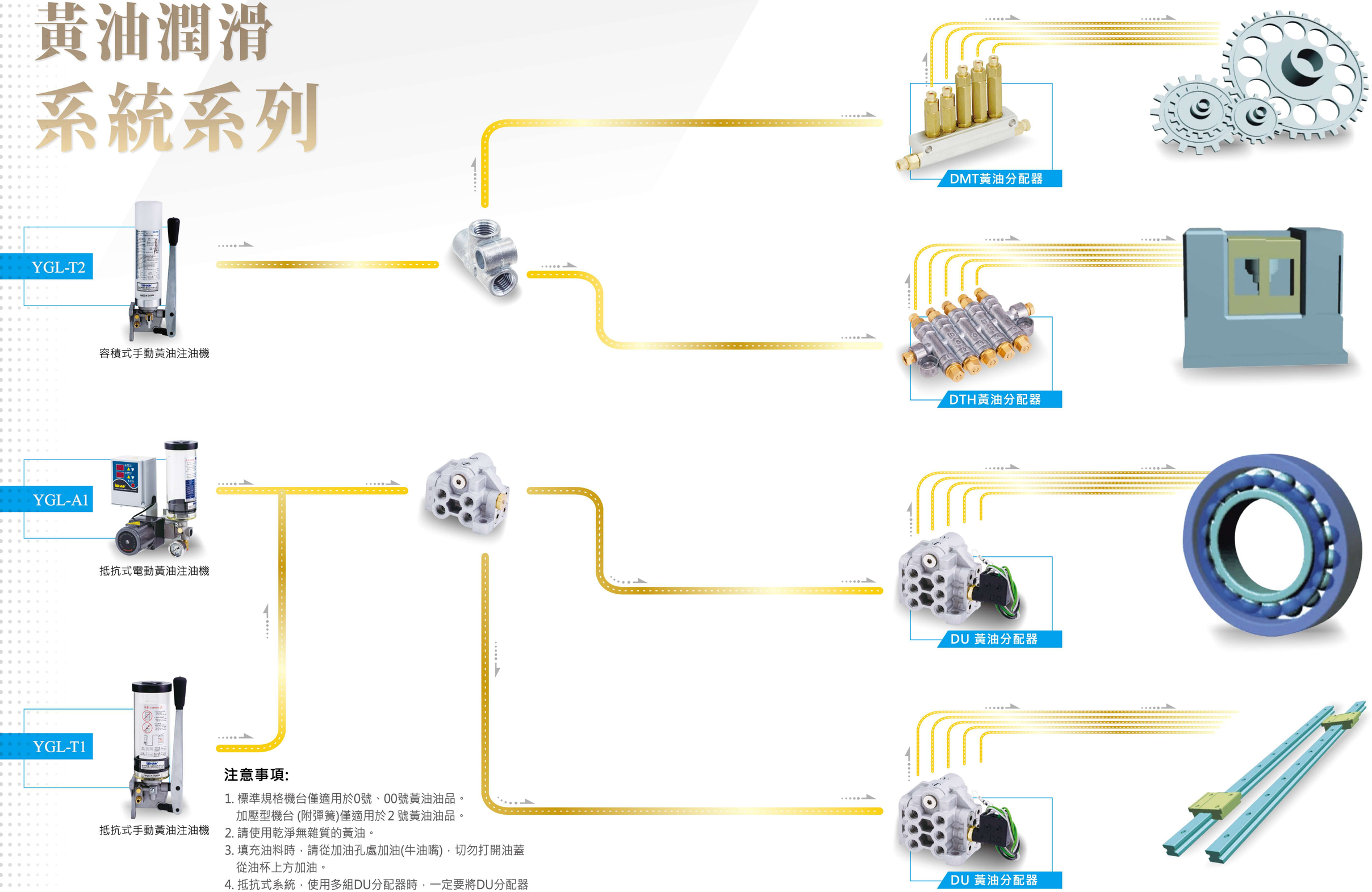

注意事項:

1. 標準規格機台僅適用於0號、00號黃油油品。
   加壓型機台 (附彈簧)僅適用於 2 號黃油油品。
2. 請使用乾淨無雜質的黃油。
3. 填充油料時，請從加油孔處加油(牛油嘴)，切勿打開油蓋
   從油杯上方加油。
4. 抵抗式系統，使用多組DU分配器時，一定要將DU分配器
   串聯在潤滑系統中，且作動檢知應裝在管路末端。

DM / DTH DM

黃油容積式分配器

DMT31-05(套管型)

DM3(套管型)

DM3-S(快插型)

型式	出口數	A	B	吐出量 (c.c./stroke)	重量 (g)
DMT31-01	1	33	22	0.03 0.05 0.1 0.2 0.3 0.5	118
DMT31-02	2	49	38		183
DMT31-03	3	65	54		249
DMT31-04	4	81	70		315
DMT31-05	5	97	86		381
DMT31-06	6	113	102		447
DMT31-07	7	129	118		512
DMT31-08	8	145	134		579
DMT31-09	9	161	150		645

*DMT31-05 系列出口為套管+套管帽緊固型式如左圖。
*DMT31-05S系列出口為快插型式，請電洽詢訂購。
*如需特殊型式，請來電訂製。

型式	記號	吐出量 (c.c/stroke)	H	重量 (g)
DM3-00X03	03	0.03	57	38
DM3-00X05	05	0.05		38
DM3-00X10	10	0.1		38
DM3-00X20	20	0.2	72	49
DM3-00X30	30	0.3		49
DM3-00X50	50	0.5		49

*DM3系列出口為套管+套管帽緊固型式。
*DM3-S系列出口為快插型式。

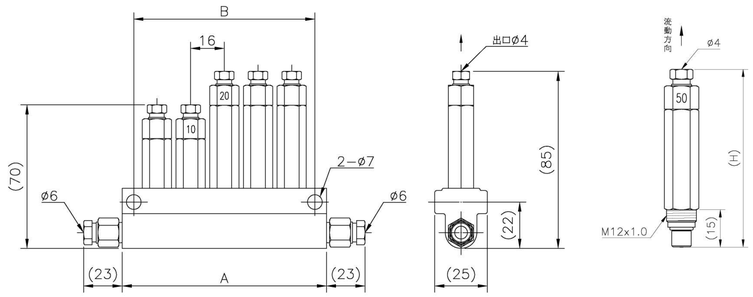

DTH-0500(套管型)

DTH

型式	出口數	A	B	吐出量 (cc/stroke)	重量 (g)
DTH-0200	2	75	39-43	0.3 0.4 0.5	168
DTH-0300	3	90	54-58		232
DTH-0400	4	105	69-73		299
DTH-0500	5	120	84-88		359
DTH-0600	6	135	99-103		426

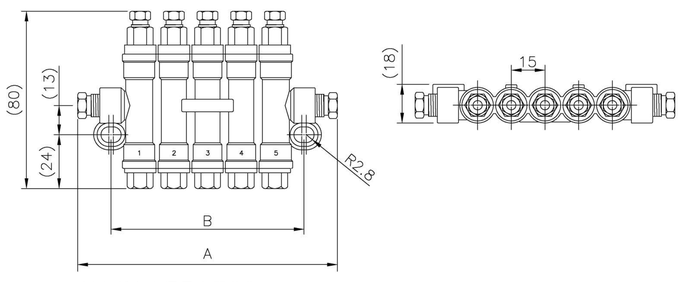

以上所有未標示之單位為” mm。

DU

黃油遞進式分配器

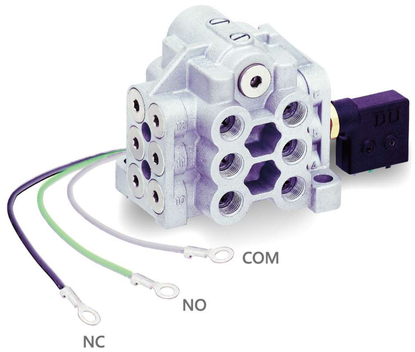

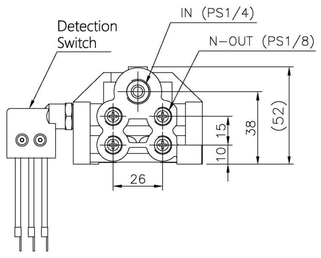

DU

型式	偵測開關	出口數	吐出量 (cc/次)	最大使用壓力 MPa(kgf/cm²)	重量(Kg)
DU-4T	X	4	0.33	15.0(150)	0.35
DU-4P	O				
DU-6T	X	6			0.35
DU-6P	O				
DU-8T	X	8			0.32
DU-8P	O				
DU-10T	X	10			0.44
DU-10P	O				
DU-12T	X	12			0.44
DU-12P	O				

※另有特殊出口2、3、5、7、9、11孔，歡迎來電訂製。
備註：對於分配器的出油口，不能堵塞任一出油口，否則會影響其正常工作，損壞分配器。

DU動作說明

油經入油口(IN)進入瞬間，各活塞柱平衡位置如圖一所示。
油持續施壓於3號活塞孔左側，推3-7活塞往右，致使(6)號出油口出油。
同時亦讓原本閉合之3號及4號活塞孔右側之斜孔相通，也使4號活塞孔左側斜孔通往(3)號出油孔處相通。
油持續加壓於4號活塞孔右側，使4-8活塞推往左側(檢視銷伸出左側)，致(3)號出油孔出油。
同時，原本閉合之4號與1號活塞左側斜孔相通，也使1號活塞孔右側斜孔與8號出油口處相通。
油持續加壓於1號活塞孔左側，推1-5活塞往右側，到(8)號出油口出油。
同時，原本閉合之1號與2號活塞孔左側斜孔相通，而2號活塞孔左側斜孔與1號出油口處相通。
油持續加壓於2-6活塞右側，使之往左側移動，致(1)號出油口出油。
此時上半段出油動作完成，其活塞最終位置如圖二所示，下半段動作與上半段動作雷同循環作動。

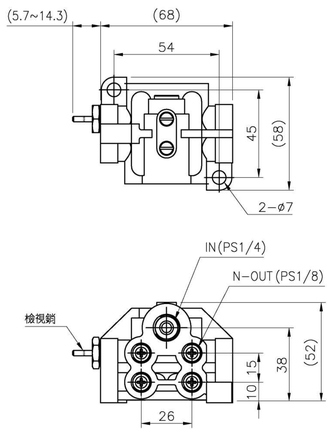

DU−4T/6T/8T

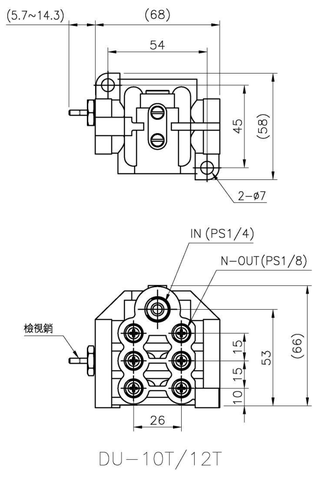

DU−10T/12T

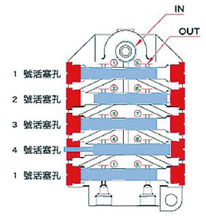

圖一

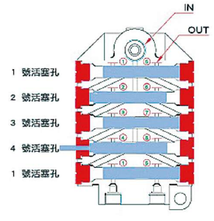

圖二

YGL-A

抵抗式微電腦型黃油注油機

訂購代碼 | YGL-A1P0□□□-□06□□

儲油容量

080	800c.c.
120	1200c.c.
200	2000c.c.

儲油型式

1	黃油杯
2	黃油條

儲油加壓

S	有
N	無

電壓

1	AC110V
2	AC220V
3	DC24V

壓力錶

0	無
1	有

液開開關

F	有
N	無

YGL-A120
(加壓型) ※

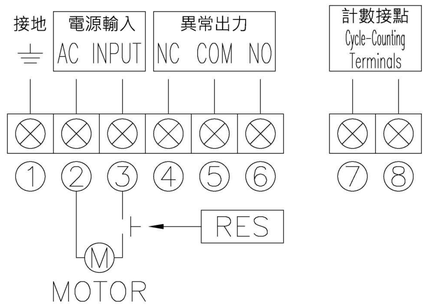

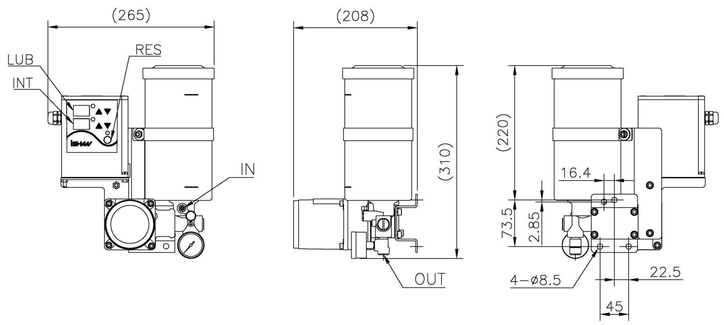

YGL-A1

1. 可設定三種開機模式：
   (a) 潤滑:開機時先執行潤滑時間計時。
   (b) 間歇:開機時先執行間歇時間計時。
   (c) 記憶:開機時延續之前的作動時間。
2. 潤滑和間歇時間可調整。
3. 面板指示燈可顯示注油機之作動狀態。
4. 釋壓閥之定壓功能，可確保使用壽命。
5. 可選擇直流電（DC24V）或交流電（110V or 220V）。
6. 潤滑時間（秒）和間歇時間（分.時.次）單位可選擇。
7. 設有”RES”鍵，可強制潤滑。
8. 適用黃油黏度：#0、#00；加壓型: #2。
9. 設有馬達溫控保護裝置，防止溫度過高及過載。

型式	YGL-A1			
電壓	110V or 220V		DC24V	
消耗功率(W) INPUT	56		75	
輸出功率(W)OUTPUT	25		28	
輸出接點容量（A）（液位）	DC/AC 250V 3A			
潤滑時間(秒)	1-999			
間歇時間(分/時/次)	1-999			
出口孔徑	PT1/4或Ø6			
最大吐出壓 MPa (kgf/cm²)	8.0-10.0 (80-100)			
吐出量 (c.c./ min)	13以上			
壓力錶	O			
儲油容量(c.c.)	400	800	1200	2000
儲油型式	黃油條	黃油杯	黃油杯	黃油杯
儲油加壓	X	O	O	O
重量 (kg)	3.3	3.7	4.6	5

備註:黃油條另購

YGL-C

抵抗式電動黃油注油機

訂購代碼 | YGL-C1P0□□□-□06□□

儲油容量

080	800c.c.
120	1200c.c.
200	2000c.c.

儲油型式

1	黃油杯
2	黃油條

儲油加壓

S	有
N	無

電壓

1	AC110V
2	AC220V
3	DC24V

壓力錶

0	無
1	有

液開開關

F	有
N	無

YGL-C120

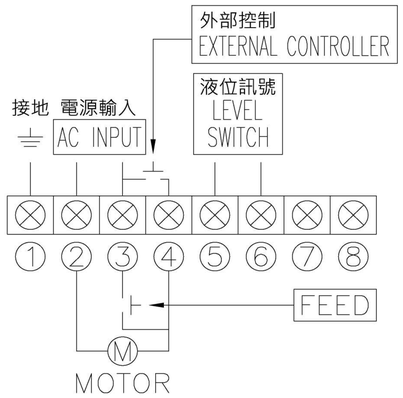

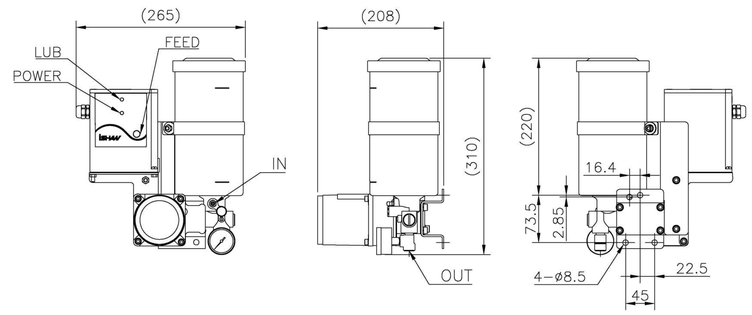

YGL-C1

1.面板指示燈可顯示注油機之作動狀態。
2.釋壓閥之定壓功能，可確保使用壽命。
3.可選擇直流電（DC24V）或交流電（110V or 220V）。
4.設有”FEED”鍵，可強制潤滑。
5.馬達可作長時間的運轉。
6.適用黃油黏度：#0、#00；加壓型：#2。
7.設有馬達溫控保護裝置，防止溫度過高及過載。

型式	YGL-C1			
電壓	110V or 220V		DC24V	
消耗功率(W) INPUT	56		75	
功率(W)OUTPUT	25		28	
潤滑時間	須和PLC控制系統連接			
間歇時間	須和PLC控制系統連接			
出口孔徑	PT1/4或Ø6			
最大吐出壓MPa(kgf/cm²)	8.0-10.0 (80-100)			
吐出量 (c.c./ min)	13以上			
壓力錶	O			
儲油容量(c.c.)	400	800	1200	2000
儲油型式	黃油條	黃油杯	黃油杯	黃油杯
儲油加壓	X	O	O	O
重量 (kg)	3.2	3.6	4.4	4.9

備註:黃油條另購

YGL-H
抵抗式電動黃油注油機

訂購代碼 | YGL-H1P0□□□-□06□□

儲油容量

080	800c.c.
120	1200c.c.
200	2000c.c.

儲油型式

1	黃油杯
2	黃油條

儲油加壓

S	有
N	無

電壓

1	AC110V
2	AC220V
3	DC24V

壓力錶

0	無
1	有

液開開關

F	有
N	無

YGL-H120

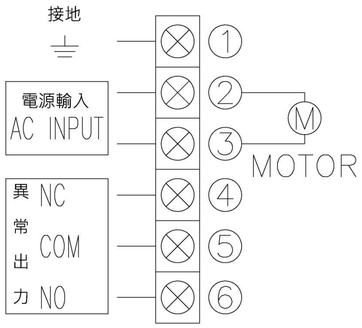

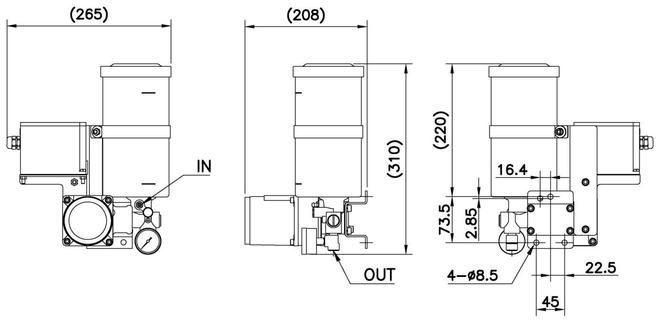

YGL-H1

1. 釋壓閥之定壓功能，可確保使用壽命。
2. 可選擇直流電（DC24V）或交流電（110V or 220V）。
3. 馬達可作長時間的運轉。
4. 適用黃油黏度：#0、#00；加壓型：#2。
5. 設有馬達溫控保護裝置，防止溫度過高及過載。

型式	YGL-H1			
電壓	110V or 220V		DC24V	
消耗功率(W) INPUT	56		75	
輸出功率(W)OUTPUT	25		28	
潤滑時間	須和PLC控制系統連接			
間歇時間	須和PLC控制系統連接			
出口孔徑	PT1/4或Ø6			
最大吐出壓 MPa (kgf/cm²)	8.0-10.0 (80-100)			
吐出量 (c.c./ min)	13以上			
壓力錶	O			
儲油容量(c.c.)	400	800	1200	2000
儲油型式	黃油條	黃油杯	黃油杯	黃油杯
儲油加壓	X	O	O	O
重量 (kg)	3.1	3.4	4.3	4.7

備註:黃油條另購

YGL-T1
YGL-T2
手動黃油注油機

YGL-T1(1200c.c.)

YGL-T1(800c.c.加壓型)※

YGL-T2(400c.c.)

400 c.c. 黃油條(另購)

YGL-T1/YGL-T2

1. 油料不會殘留在油杯內。
2. 出油口可依管路的安裝，設於右邊或左邊。
3. 可使用手動或電動黃油槍填充黃油。
4. 設有手動脫壓裝置。（YGL-T2專屬）
5. 可搭配容積式黃油分配器。（YGL-T2專屬）
6. 適用黃油黏度：#0、#00；加壓型：#2。

使用黃油條優點：

1. 搭配裕祥黃油條(空瓶請投入回收，珍惜資源)。
2. 當油料用完時，換上新油條即可繼續使用。
3. 不必填充黃油，更能節省時間及人力。
4. 設有保護外罩，防護黃油條因外力而造成損壞。
5. 造型簡潔、大方、質感佳，且容易安裝。

型式	YGL-T1			YGL-T2		
潤滑系統	抵抗式			容積式		
最大吐出壓	10 MPa(100kgf/cm²)					
吐出量 (c.c./次)	2					
出口孔徑	PT1/4或Ø6					
手動脫壓	X			O		
儲油容量(c.c.)	400	800	1200	400	800	1200
儲油型式	黃油條	黃油杯	黃油杯	黃油條	黃油杯	黃油杯
儲油加壓	X	O	O	X	O	O

備註:黃油條另購

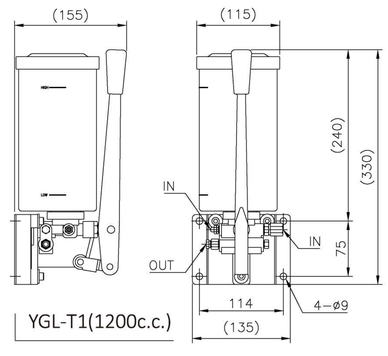

YGL-T1(1200c.c.)

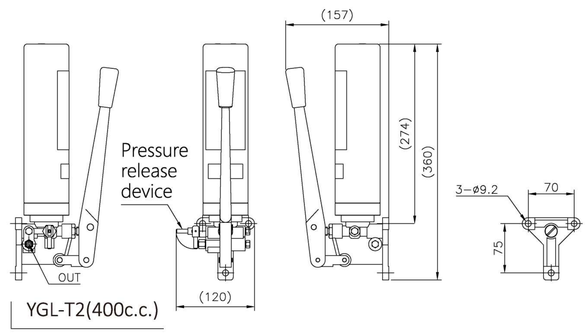

YGL-T2(400c.c.)

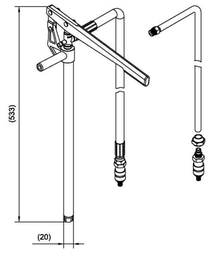

YGL-L手動充脂器

YGL-L

性能與特點:

1. 可直接向油脂潤滑泵、各類機械設備等潤滑點加注油脂。（搭配快速公接頭）
2. 攜帶方便、操作簡單、用途廣泛。

型式	壓力	適用油脂	理論排量	配管型式
YGL-L	4MPa	#000- #1	10c.c./cycle	尼龍管Ø10(配快速接頭)

1. 以上所有未標示單位為”mm”

鐵殼直結馬達

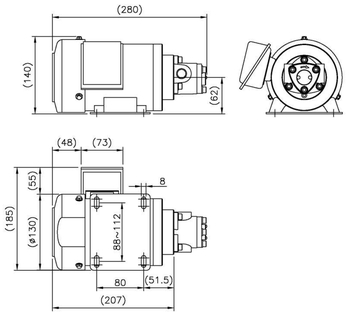

鐵殼直結馬達
(加長型連軸器)

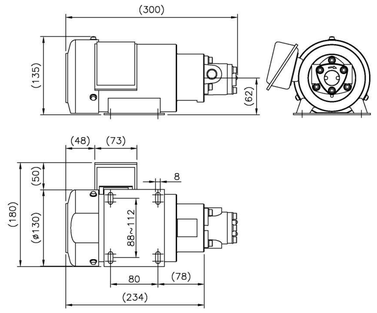

銑殼直結馬達

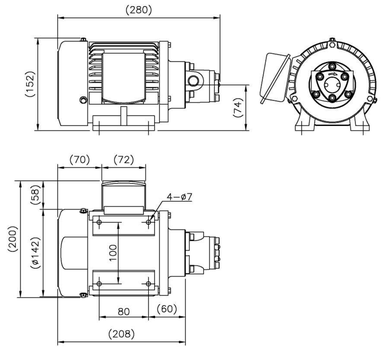

馬力 (HP)	1/4
電壓	110V/220V or 220V/380V or 220V/440V or 208V/415V
極數	4P
時間定格	連續

迴轉數	1400/1700rpm		
週波數	50/60Hz		
重量	鐵殼馬達 7KG	鐵殼馬達(加長型) 8KG	銑殼馬達 10KG

備註：1. 以上照片含有TOP給油泵浦，訂貨時須說明含或者不含TOP給油泵浦。 2. 特殊電壓歡迎來電詢問訂製。

浸水式馬達

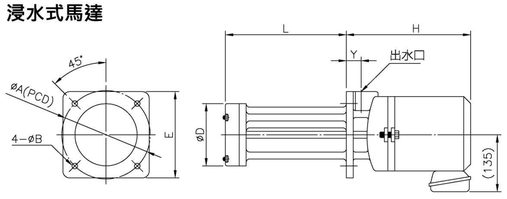

備註：1. 以下表格中流量是電源頻率為 60Hz的標準，當電源頻率為50Hz時，流量下降18%左右。
2. 為保證潤滑液體被正常輸送，安裝時請保證被抽取液面的底部，液面不低於進油口高度。

電壓	110V/220V or 220V/380V or 220V/440V or 208V/415V									
馬力 (HP)	H	揚水 (2m)	出口	ØA	ØB	E	ØD	Y	L	重量 (KG)
1/8	150	25L/min	PT3/8"	128	8	125	90	18	110/130/150/180/210	6.4
1/4	170	60L/min	PT1/2"	155	9	180	125	20	150/180/210/270	13.5
1/2	230	107L/min	PT3/4"	170	9	180	140	20	150	19.4
1/2	240	107L/min	PT3/4"	170	10	195	140	25	175/210/300	19.4
1	295	160L/min	PT1"	170	10	195	150	27	180/280	24.2

自吸式馬達

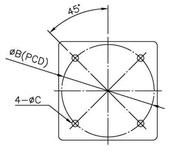

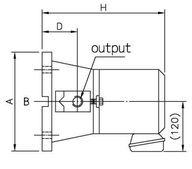

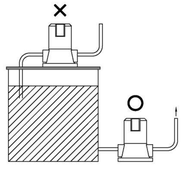

備註：1. 以上表格中流量是電源頻率為 60Hz的標準，當電源頻率為50Hz時，流量下降8-15%左右。
2. 該馬達主要運用在工具機之切削液體輸送以及其他清洗及過濾系統，適用液體包括水溶性，低黏稠，中性之冷卻、潤滑液。

電壓	110V/220V or 220V/380V or 220V/440V or 208V/415V								
馬力 (HP)	H	揚水 (2m)	入口	出口	A	B	ØC	D	重量 (KG)
1/8	175	22L/min	PT3/8"	PT3/8"	142	99	8	48	6.5
1/4	235	56L/min	PT3/4"	PT1/2"	185	133	9	55	14.2
1/2	310	100L/min	PT1"	PT3/4"	165	133	10	70	18.5


TOP給油泵浦

TOP

該泵浦結構簡單，自吸性能強，輸油平穩，噪音低，具有良好的高轉速特性，適用於潤滑系統中的低壓連續潤滑。
適用油品黏度：30-150 mm²/s。

型式	理論吐出量 (cc/rev)	吐出量 (L / min)		最高壓力 (kgf / cm²)	最高迴轉數 (rpm)
		1500rpm	1800rpm		
TOP-11A	1.5	2.2	2.7	5	2000
TOP-12A	2.5	3.7	4.5	5	1800
TOP-13A	3.5	5.2	6.3	5	1800

	口徑(E)	(A)	B	C	(D)	重量(kg)
TOP-11A	PT1/8" or PT1/4"	49	11	8	68	0.55
TOP-12A	PT1/4"	56	11	8	76	0.6
TOP-13A	PT3/8"	62	14	5	82	0.8

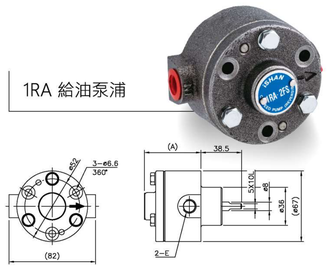
1RA 給油泵浦

1RA

該泵浦結構簡單，自吸性能強，輸油平穩，噪音低，具有良好的高轉速特性，適用於潤滑系統中的低壓連續潤滑。
該泵浦的特點是：泵浦的進出油口不變，泵浦的旋轉方向可以改變。
適用油品黏度：30-150 mm²/s。

型式	理論吐出壓 (cc/rev)	吐出量 (L / min)		最高壓力 (kgf / cm²)	最高迴轉數 (rpm)	口徑(E)	(A)	重量 (kg)
		1500rpm	1800rpm					
1RA-2FS	1.8	2.7	3.2	5	2000	PT1/4"	52	1.1
1RA-3FS	2.5	3.7	4.5	5	2000	PT1/4"	56	1.2

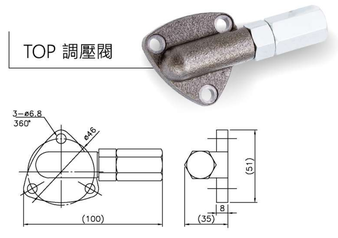
TOP 調壓閥

TOP調壓閥

該調壓閥結構簡單，調壓方式簡潔、方便，與TOP給油泵浦搭配使用，用於調整管路的壓力。
壓力調整範圍：2~5kgf/cm²(流動壓力下)。
重量：281g。


YEL-C 電磁泵浦

YEL-C / D

特點：
1. 依電磁感應原理作動，電力損耗低。
2. 體積小，佔用空間少。
3. 可連續使用達到潤滑或冷卻功能。
4. 機械性高，可搭配流量調整閥調節流量。
(吐出量會因出油管長度及油品黏度而改變)

用途：
適用於小型加工機械。
(如:車床；鑽床、銑床、磨床...)

型式	功率(W)	電壓(單相)	吸力(M)	吐出壓 (Kgf/cm²)	吐出量(L/h)		功能
					68mm²/s	150mm²/s	
YEL-C	13	110V or 220V	1-1.5	1	6	3	流量固定
YEL-D					6	3	流量可調整

以上所有未標示之單位為" mm。

配件及附件

直接頭

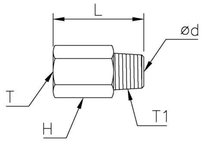

型式	管徑	Ød	L	T	T1	H	重量 (g)
PD0401	Ø4	3	18	M8x1.0	PT1/8	10	8
PD0402	Ø4	3.5	18	M8x1.0	PT1/4	14	17
PD0406-1	Ø4	2.5	18	M8x1.0	M6x0.75	10	6
PD0406	Ø4	2.5	18	M8x1.0	M6x1.0	10	6
PD0408	Ø4	3	18	M8x1.0	M8x1.0	10	6
PD0601	Ø6	4	18	M10x1.0	PT1/8	12	8
PD0602	Ø6	5	18	M10x1.0	PT1/4	14	14
PD0608	Ø6	3	18	M10x1.0	M8x1.0	12	8
PD0801	Ø8	5	26	M14x1.5	PT1/8	17	22
PD0802	Ø8	6	26	M14x1.5	PT1/4	17	26
PD1001	Ø10	5	28	M16x1.5	PT1/8	19	29
PD1002	Ø10	7	28	M16x1.5	PT1/4	19	33

反向
直接頭

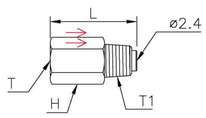

型式	管徑	L	T	T1	H	重量 (g)
PD0401B	Ø4	26	M8x1.0	PT1/8	10	11
PD0601B	Ø6	26	M10x1.0	PT1/8	12	14

單向
直接頭

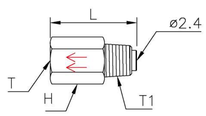

型式	管徑	L	T	T1	H	重量 (g)
PD0401A	Ø4	26	M8x1.0	PT1/8	10	11
PD0601A	Ø6	26	M10x1.0	PT1/8	12	14

直角接頭

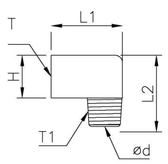

型式	管徑	Ød	L1	L2	T	T1	H	重量 (g)
PH0401	Ø4	3	18	18	M8x1.0	PT1/8	10	13
PH0402	Ø4	4	20	22	M8x1.0	PT1/4	14	32
PH0406-1	Ø4	2	18	18	M8x1.0	M6x0.75	10	13
PH0406	Ø4	2	18	18	M8x1.0	M6x1.0	10	12
PH0408	Ø4	3	18	18	M8x1.0	M8x1.0	10	13
PH0601	Ø6	4	20	20	M10x1.0	PT1/8	12	20
PH0602	Ø6	4	20	22	M10x1.0	PT1/4	14	29
PH0608	Ø6	3	20	20	M10x1.0	M8x1.0	12	20
PH0801	Ø8	5	26	29	M14x1.5	PT1/8	17	52
PH0802	Ø8	6	26	29	M14x1.5	PT1/4	17	56
PH1001 (Special order)	Ø10	5	29	31	M16x1.5	PT1/8	19	70
PH1002	Ø10	7	29	31	M16x1.5	PT1/4	19	70

反向
直角接頭

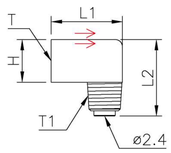

型式	管徑	L1	L2	T	T1	H	重量 (g)
PH0401B	Ø4	18	20	M8x1.0	PT1/8	10	14
PH0601B	Ø6	20	22	M10x1.0	PT1/8	12	21

單向
直角接頭

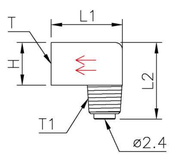

型式	Bore	L1	L2	T	T1	H	重量 (g)
PH0401A	Ø4	18	20	M8x1.0	PT1/8	10	14
PH0601A	Ø6	20	22	M10x1.0	PT1/8	12	21

孔內三通

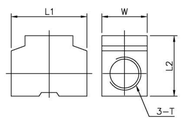

型式	T	L1	L2	W	重量 (g)
PT01	PS1/8"	27	21	14	34
PT02	PS1/4"	31	25	18	17
PT03	PS3/8"	40	31	21	86

1. 以上所有未標示單位為"mm" 。
2. 以"組" 為單位的含有套管和套管帽。
3. 以" 只 " 為單位的只有接頭本體。

套管

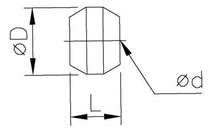

型式	管徑	Ød	D	L	重量 (g)
PB04	Ø4	4.1	6	4.5	0.3
PB06	Ø6	6.1	8	4.5	0.6
PB08	Ø8	8.1	11	7	2
PB10	Ø10	10.1	13.5	8	3

套管帽

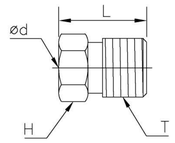

型式	管徑	Ød	D	L	H	重量 (g)
PA04	Ø4	4.1	12	M8x1.0	8	3
PA06	Ø6	6.1	12.5	M10x1.0	10	4
PA08	Ø8	8.1	14	M14x1.5	14	9
PA10	Ø10	10.1	15	M16x1.5	16	12

螺帽

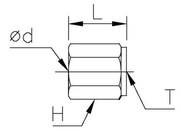

型式	管徑	Ød	D	L	H	重量 (g)
DP04	Ø4	4.05	13	M8x1.0	10	3

管內襯

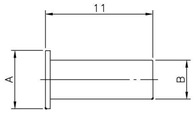

型式	A	B	重量 (g)
PPD04	Ø4	Ø2	-
PPD06	Ø6	Ø4	0.2
PPD04-002	Ø4	Ø2.5	-

活動直接頭

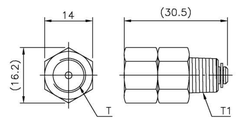

型式	管徑	T	T1	重量 (g)
PM0401	Ø4	M8x1.0	PT1/8	28
PM0101	-	PT1/8	PT1/8	28

活動
直角接頭

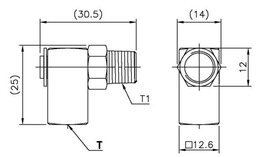

型式	管徑	T	T1	重量 (g)
PC0401	Ø4	M8x1.0	PT1/8	38
PC0601	Ø6	M10x1.0	PT1/8	38
PC0101	-	PT1/8	PT1/8	36

平面活動
直角接頭

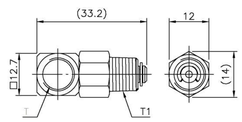

型式	管徑	T	T1	重量 (g)
PE0101	-	PS1/8	PT1/8	25

內、外牙雙接頭

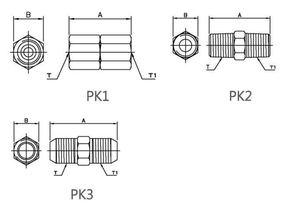

型式	A	B	T	T1	重量 (g)
PK10404	23	10	M8x1.0	M8x1.0	10
PK10606	25	12	M10x1.0	M10x1.0	15
PK20101	24.5	10	PT1/8	PT1/8	9
PK20102	27	14	PT1/8	PT1/4	17
PK20202	30	14	PT1/4	PT1/4	19
PK20203	30	17	PT1/4	PT3/8	26
PK31010	29	17	M10x1.0	M10x1.0	9

1. 以上所有未標示單位為"mm" 。
2. 以"組" 為單位的含有套管和套管帽。
3. 以" 只 " 為單位的只有接頭本體。

固定雙接頭

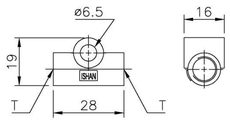

型式	管徑	T	T1	重量 (g)
PJ0404	Ø4xØ4	M8x1.0	M8x1.0	23
PJ0406	Ø4xØ6	M8x1.0	M8x1.0	22
PJ0606	Ø6xØ6	M10x1.0	M10x1.0	20

三通管

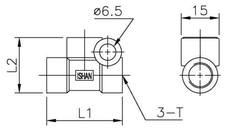

型式	管徑	T	L1	L2	重量 (g)
PKD04	Ø4	M8x1.0	28	19.5	15
PKD06	Ø6	M10x1.0	30	22	26

四通管

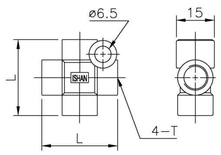

型式	管徑	T	L	重量 (g)
PJD04	Ø4	M8x1.0	28	15
PJD06	Ø6	M10x1.0	30	26

多軸三通管

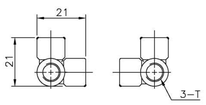

型式	管徑	T	重量 (g)
PHD0301	Ø4	M8x1.0	20

多軸四通管

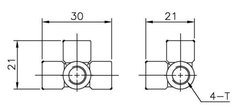

型式	管徑	T	重量 (g)
PHD0401	Ø4	M8x1.0	25

多軸五通管

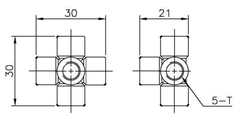

型式	管徑	T	重量 (g)
PHD0501	Ø4	M8x1.0	29

黃油嘴

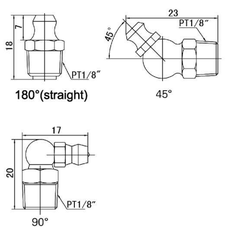

型式	規格	重量 (g)
440029	PT1/4x45°	15
440026	PT1/8x45°	8.5
440027	PT1/8x90°	9
440057	M8x90°	8
440023	PT1/4x180°	12.5
440000	PT1/8x180°	8.5
440047	M8x180°	4

平面直角接頭

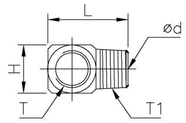

型式	管徑	Ød	L	T	T1	H	重量 (g)
PI0401	Ø4	2.5	21	M8x1.0	PT1/8"	12.7	17
PI0408	Ø4	2.5	21	M8x1.0	M8x1.0	12.7	15
PI0601	Ø6	2.3	22	M10x1.0	PT1/8"	14	15
PI0101	-	2.5	21	PS1/8	PT1/8"	12.7	15

1. 以上所有未標示單位為” mm” 。
2. 以” 組” 為單位的含有套管和套管帽。
以” 只” 為單位的只有接頭本體。

尼龍管氣直接頭

型式	規格	重量 (g)
440N03-C1006	PT1/8xØ6	16
440N03-C1010	PT1/8xPE1/8	12
440N03-C1020	PT1/8xPE1/4	16
440N03-C1025	PT1/8xPE5/16	18
440N03-C2006	PT1/4xØ6	22
440N03-C2010	PT1/4xØ10	28
440N03-C2020	PT1/4xPE1/4	21
440N03-C2025	PT1/4xPE5/16	25
440N03-C2030	PT1/4xPE3/8	27.5
440N03-C3020	PT3/8XPE1/4	27.5

尼龍管氣直角接頭

型式	規格	重量 (g)
440N06-L102	PT1/8xPE1/4	16.5
440N06-L1025	PT1/8xPE5/16	23.5
440N06-L2006	PT1/4xØ6	25.5
440N06-L2010	PT1/4xØ10	30.5
440N06-L2020	PT1/4xPE1/4	26
440N06-L2025	PT1/4xPE5/16	32.5
440N06-L203	PT1/4xPE3/8	34.5
440N06-L302	PT3/8xPE1/4	31.5

密封塞頭

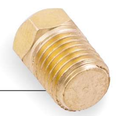

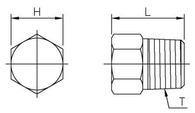

型式	L	T	H	重量 (g)
PG0408	12	M8x1.0	8	4.4
PG0601	14	PT1/8	10	7.6

套管塞頭

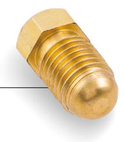

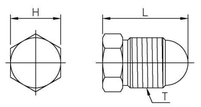

型式	L	T	H	重量 (g)
PG04	16	M8x1.0	8	5.4
PG06	17	M10x1.0	10	8.8

管夾

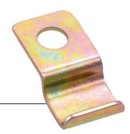

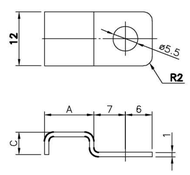

型式	管徑	管數	A	C	重量(g)
PZ1104	Ø4	1	6	5	1.2
PZ1106	Ø6	1	8.5	7	2.6
PZ1108	Ø8	1	10	9	2.2
PZ1110	Ø10	1	12.5	11	3.6
PZ1204	Ø4	2	11	5	1.8
PZ1206	Ø6	2	14.5	7	2.8
PZ1304	Ø4	3	15	5	2.8

1. 以上所有未標示單位為” mm”

埋入式壓力錶

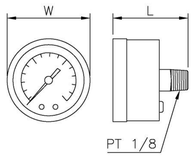

埋入式壓力錶

型式	規格 (kg / MPa)	W	L	重量 (g)
327006	1.5 (15)	42	38	53
327007	3.5 (35)	42	38	53

*另有浸油錶可供選擇

直立式壓力錶

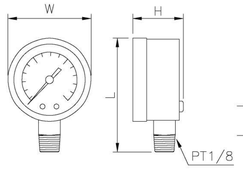

直立式壓力錶

型式	規格 (kg / MPa)	W	L	重量 (g)
327205	1.5 (15)	42	58	50
327206	3.5 (35)	42	58	50

*另有浸油錶可供選擇
以上所有未標示之單位為"mm"。

機械式壓力開關

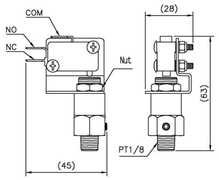

機械式壓力開關

備註：
1.有NC/NO兩種選擇
2.最大耐電流值：3A
3.最大使用壓力：30 kgf/cm²

型式	規格 (kgf/cm²)	重量 (g)
321660	12-9	81

膜片式壓力開關

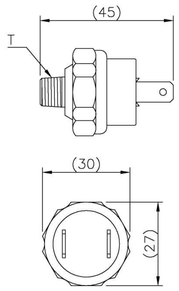

膜片式壓力開關

型式	規格		T	重量 (g)
	ON	OFF		
321606	2.1 kg ▲	-	PT1/8"-28 PT	35
321609	-	2.1 kg ▲	PT1/8"-28 PT	35
321610	9 ▼	11 ▲	PT1/8"-27 NPT	35
321611	11 ▲	9 ▼	PT1/8"-27 NPT	35
321613	8 ▲	6 ▼	PT1/8"-27 NPT	35

▲: 向上 ▼: 向下
備註 :
1.額定電流 : 3A以下
2.最大使用壓力 : 50kgf/cm²

液位開關

型式	適用機型	接點
321002-025	YET-A	(NO)
321002-011	YET-C	(NC)
321002-008	YAC-H1、YAC-B2(3L、4L、6L、8L)	(NC)
321002-013	YAE-A1、YAE-A2(3L、4L、6L、8L)	(NO)

加油口濾網

型式	適用機型	目數
153013	2L	40目
153000	3L、4L、6L、8L	

低壓
外鋼絲軟管

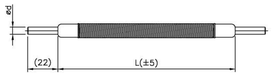

型式	管徑	適用壓力Kgf/cm²	最小彎曲半徑
PST04	Ø4	0~40	R25
PST06	Ø6	0~40	

中壓軟管

品名	管徑	適用壓力Kgf/cm²	最低彎曲半徑
PSM04	Ø4	0~150	R40
PSM06	Ø6		

外編織
鋼絲軟管

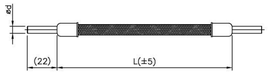

型式	管徑	適用壓力 (kgf/cm²)	最小彎曲半徑
P-SF04	Ø4	0~100	R25
P-SF06	Ø6		

註：以上軟管長度可以依客戶需求訂製。

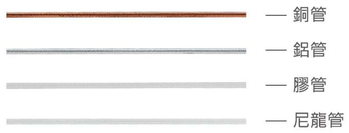

管類

品名	型式	規格			
銅管	P-CP	管徑	Ø4	Ø6	
		最小彎曲半徑	R20	R30	
鋁管	P-AP	管徑	Ø4	Ø6	
		最小彎曲半徑	R20	R40	
膠管	P-PP	管徑	Ø4	Ø6	Ø8
		最小彎曲半徑	R20	R40	R40
尼龍管	P-NP	管徑	Ø4	Ø6	Ø8
		最小彎曲半徑	R20	R30	R50

1.容積系統中，不建議使用膠管。
2.為確保銅管品質，一捲50米，恕不提供零售。

尼龍管發條

品名	型式	規格	長度
尼龍管發條	NPS	Ø4、Ø6	1800 ± 5mm

與管類組裝以防止及降低管類受外力損壞。

軟管螺母

軟管插心

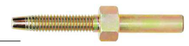

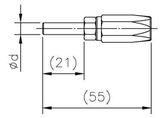

型式	Ød
PSG04	Ø4
PSG06	Ø6

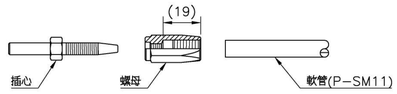

1.先將軟管套(左旋)進螺母中，深度約19mm.

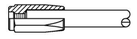

2.將軟管及螺母握緊.

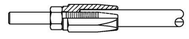

3.將插心旋入螺母中並鎖配到底(鎖付力約8N.m)，
裝配過程中軟管不可退出螺母.

註：只適用中壓軟管

濾油網

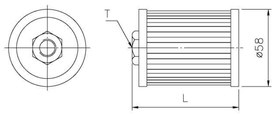

型式	T	L	過濾精度(μm)	重量 (g)
PF25806	PT1/4"	60	196	125
PF25808	PT1/4"	80	196	140
PF25810	PT1/4"	96	196	150
PF35806	PT3/8"	60	196	120
PF35808	PT3/8"	80	196	130
PF35810	PT3/8"	96	196	135

清潔型過濾器

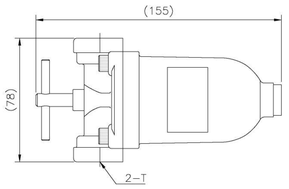

型式	進出口牙紋	過濾精度	流量 (L/min)	最大使用壓力 (kgf/cm²)
PR-C1	PS1/4xPS1/4	60	20L/min	15
PR-C2	PS3/8xPS3/8	60	30L/min	
PR-C3	PS1/2xPS1/2	60	30L/min	

FL過濾器

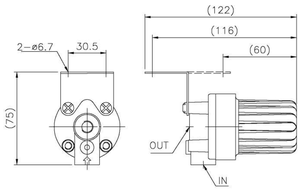

型式	最大工作壓力 (kgf/cm²)	最大流量 (L/min)	過濾精度 (μm)	INxOUT	重量 (g)
FL-010025	25	2.5	10	PS1/8xPS1/8	300
FL-025030	25	3	25	PS1/4xPS1/4	300
FL-125035	25	3.5	125		300

雙面濾油網

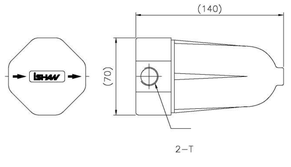

型式	T	過濾精度 (μm)	重量(g)
PR0202	PS1/4*PS1/4	196	1000
PR0303	PS3/8*PS3/8		

油脂過濾器

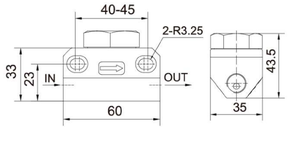

型式	過濾精度 (μm)	額定工作壓力 (MPa)	進出油口螺紋	A	重量 (g)
FL-H2120045A	110-120	10	Rp 1/8 Rp 1/4	40-45	332

以上所有未標示單位為"mm"

塑膠油箱

型式	油箱容量	W	L	H
156001-SE	2L	112	162	145
156002-SE	3L	131	195	163
156092-SE	4L	141	230	163

2L

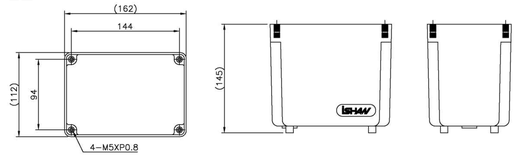

3L

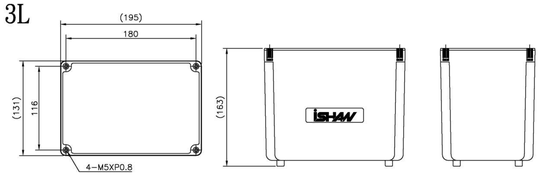

鋁合金油箱

型式	油箱容量	W	L	H
156145-001-SE	4L	141	230	163

4L

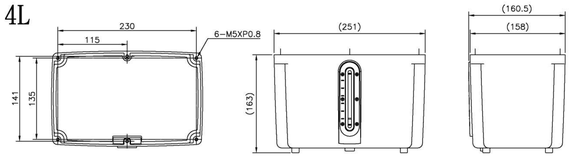

板金油箱

型式	油箱容量	W	L	H
156016-SE	6L	212	328	170
156013-SE	8L	227	357	188

6L

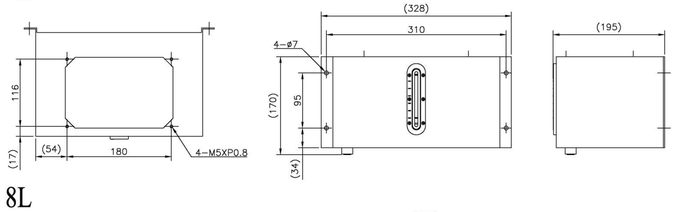

8L

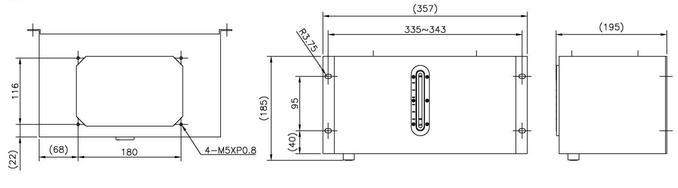

以上所有未標示單位為"mm"

潤滑需油量之計算(參考用)Calculation For The Lubrication Oil Capacity

使用場合 OPERATING CASE	計算公式 FORMULA(單位:CM)	例題 EXAMPLE(單位:CM)
滾珠軸承 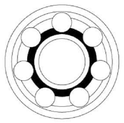	需油量F (cc/hr) = 0.04 × 軸承直徑 × 軸承數	假設有一滾珠軸承，軸承直徑爲8， 求每小時所需之油量。 F = 0.04 × 8 × 1 = 0.32(cc/hr)
滑動軸承 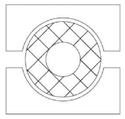	需油量F (cc/hr) = 0.023 × 軸承直徑 × 接觸軸長	假設有一滑動軸承，軸徑爲8，接觸長度爲10， 求每小時所需之油量。 F = 0.023 × 8 × 10 = 1.84(cc/hr)
平滑動軌道 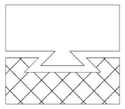	水平：需油量F (cc/hr) = 0.0017 × 滑塊長 × 滑塊寬 垂直：需油量F (cc/hr) = 0.006 × 滑塊長 × 滑塊寬	假設有一平滑動軸承，垂直放置，滑塊長10、寬4， 求每小時所需之油量。 F = 0.006 × 10 × 4 = 0.24(cc/hr)
圓筒滑動軌道 	需油量F (cc/hr) = 0.023 × 軸直徑 × 軸長	假設有一圓筒滾動體，直徑爲8，長爲10， 求每小時所需之油量。 F = 0.023 × 8 × 10 = 1.84(cc/hr)
線性滑軌 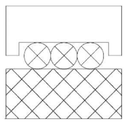	需油量F (cc/hr) = 0.012 × 滑塊長 × 滑塊數	假設有一線性滑軌，滑塊長8，滑塊數爲2， 求每小時所需之油量。 F = 0.012 × 8 × 2 = 0.19(cc/hr)
凸輪 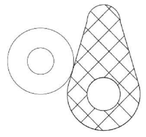	需油量F (cc/hr) = 0.013 × 圓周長 × 寬	假設有一凸輪機構，凸輪圓周長爲20，寬2， 求每小時所需之油量。 F = 0.013 × 20 × 2 = 0.52(cc/hr)
齒輪 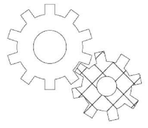	需油量F (cc/hr) = 0.046 × 節圓直徑 × 齒寬	假設有一正齒輪，節圓直徑爲8，齒寬2， 求每小時所需之油量。 F = 0.046 × 8 × 2 = 0.74(cc/hr)
鍊條 	需油量F (cc/hr) = 0.008 × 鍊長 × 寬度	假設有一鍊條總長30，鍊寬0.8， 求每小時所需之油量。 F = 0.008 × 30 × 0.8 = 0.19(cc/hr)

潤滑系統螺絲及單位對照：
PS(英制圓柱管螺紋90°)：G、Rp
PT(英制圓錐管螺紋55°)：ZG、R(外螺紋)、Rc(內螺紋)
Z (圓錐管螺紋60O)：NPT(美制圓錐管螺紋)
壓力：1kgf/cm²＝0.1Mpa＝1bar＝14.5psi
油品黏度：1cSt＝1mm²/s

潤滑油黏度一溫度對應表(單位:cSt)

黏度 cSt / 油品 / 溫度 °C	N32	N68	N100	N150	N220	N380	N460
0	265	880	1500	2700	4200	9000	13000
1	245	785	1390	2300			
2	226	715	1280	2100			
3	210	650	1170	1930			
4	195	590	1060	1780			
5	182	540	950	1650			
6	170	495	890	1520			
7	160	465	830	1400			
8	150	440	770	1300	2000		
9	142	410	710	1200	1800		
10	135	380	650	1100	1650	3500	4500
11	127	350	604	1000	1500		
12	121	330	558	900	1400		
13	116	315	512	850	1300		
14	108	290	466	800	1200		
15	102	270	420	750	1000		
16	98	250	400	700	950		
17	92	240	375	650	900	2000	2500
18	87	230	355	600	850	1800	2300
19	83	210	330	560	800	1600	2100
20	80	200	310	520	750	1500	1900
21	75	190	290	480	700	1350	1750
22	70	180	275	460	650	1250	1600
23	67	170	255	440	600	1150	1500
24	65	160	240	420	560	1050	1400
25	62	152	220	380	520	950	1300
26	58	144	210	360	490	900	1200
27	55	127	200	320	460	850	1100
28	52	120	190	300	430	800	1000
29	50	115	180	280	405	750	920
30	48	110	170	265	380	700	850
31	46	105	160	250	360	650	800
32	44	100	155	235	340	610	750
33	42	95	145	225	320	580	700
34	40	90	140	215	300	550	650
35	38	85	130	200	280	520	610
36	36	81	125	190	260	490	580
37	35	77	120	180	245	460	550
38	34	74	110	170	235	430	520
39	33	71	105	160	227	405	490
40	32	68	100	150	220	380	460
41	31	65		142	213	355	430
42	30	62		135	206	330	400
43	29	60		128	200	316	375